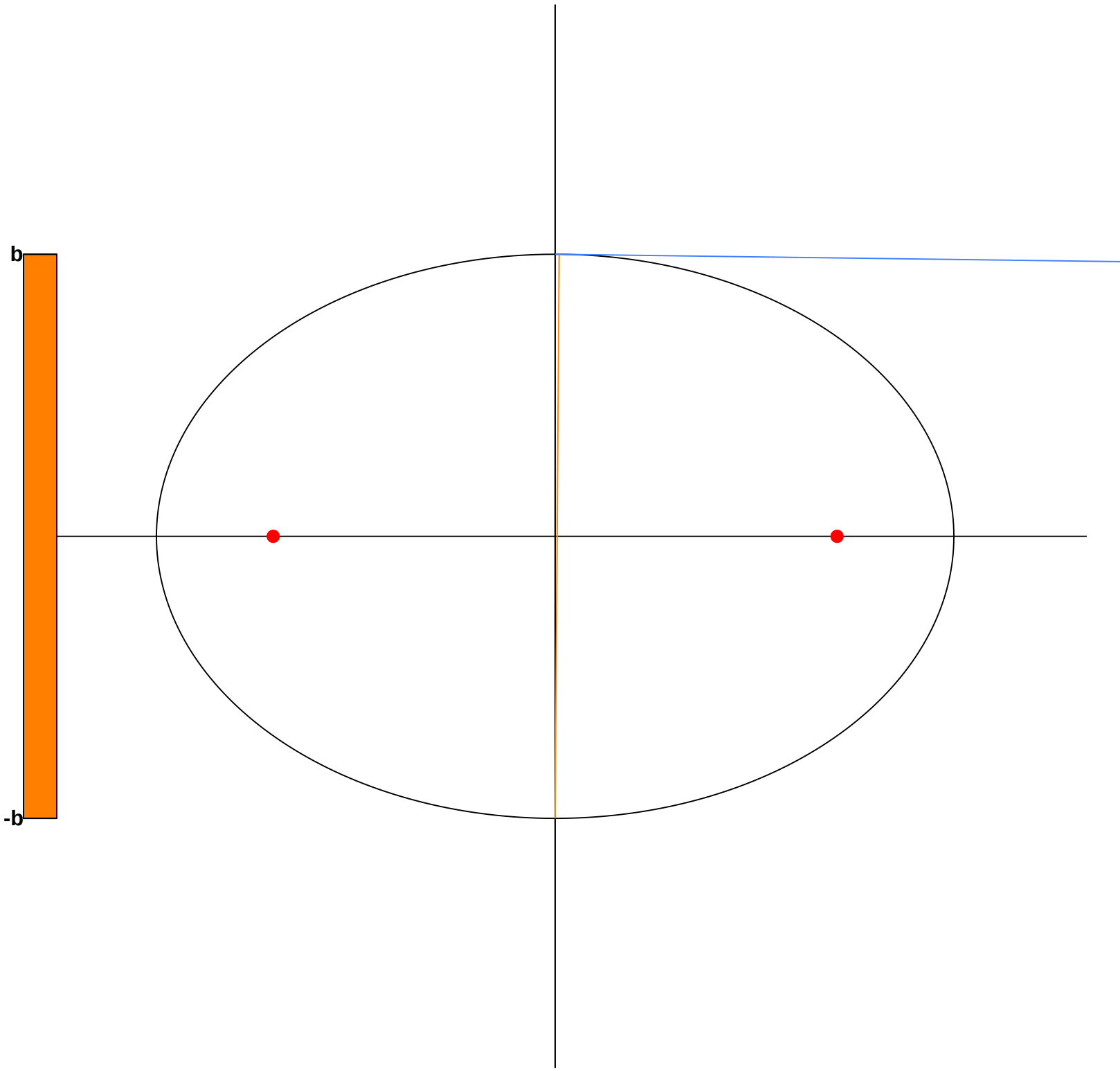
b
-b

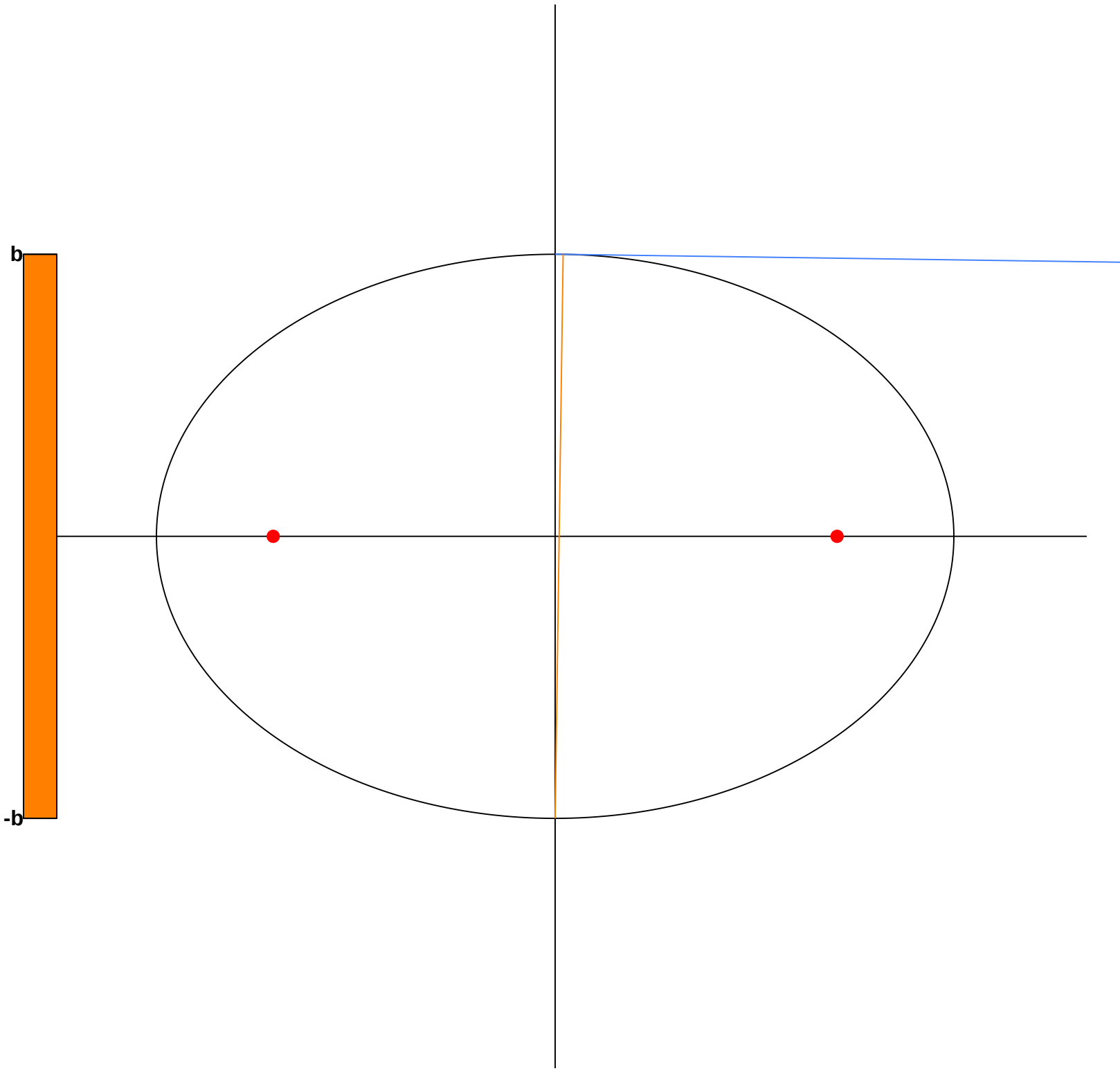
b
-b

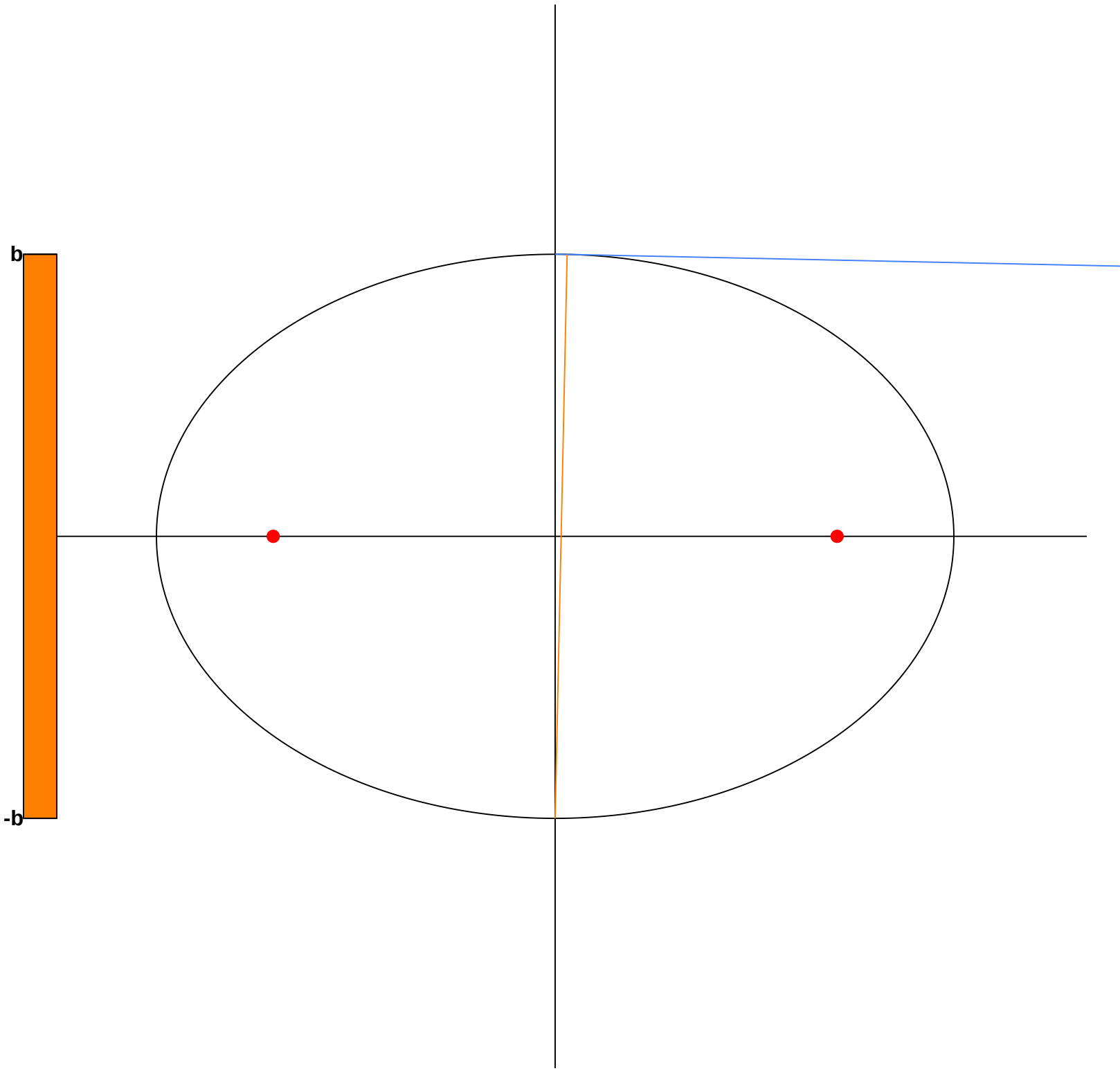
b
-b

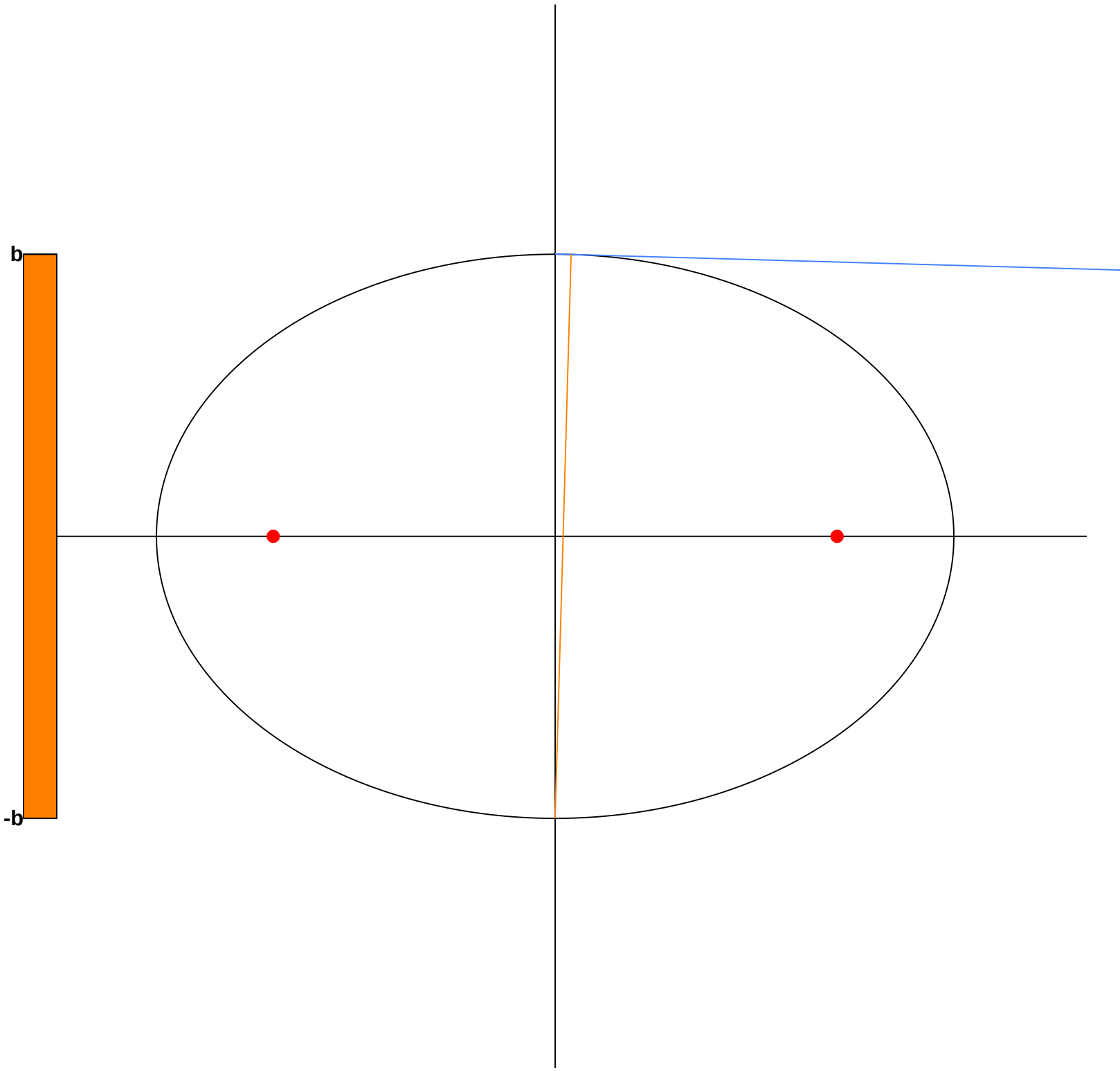
b
-b

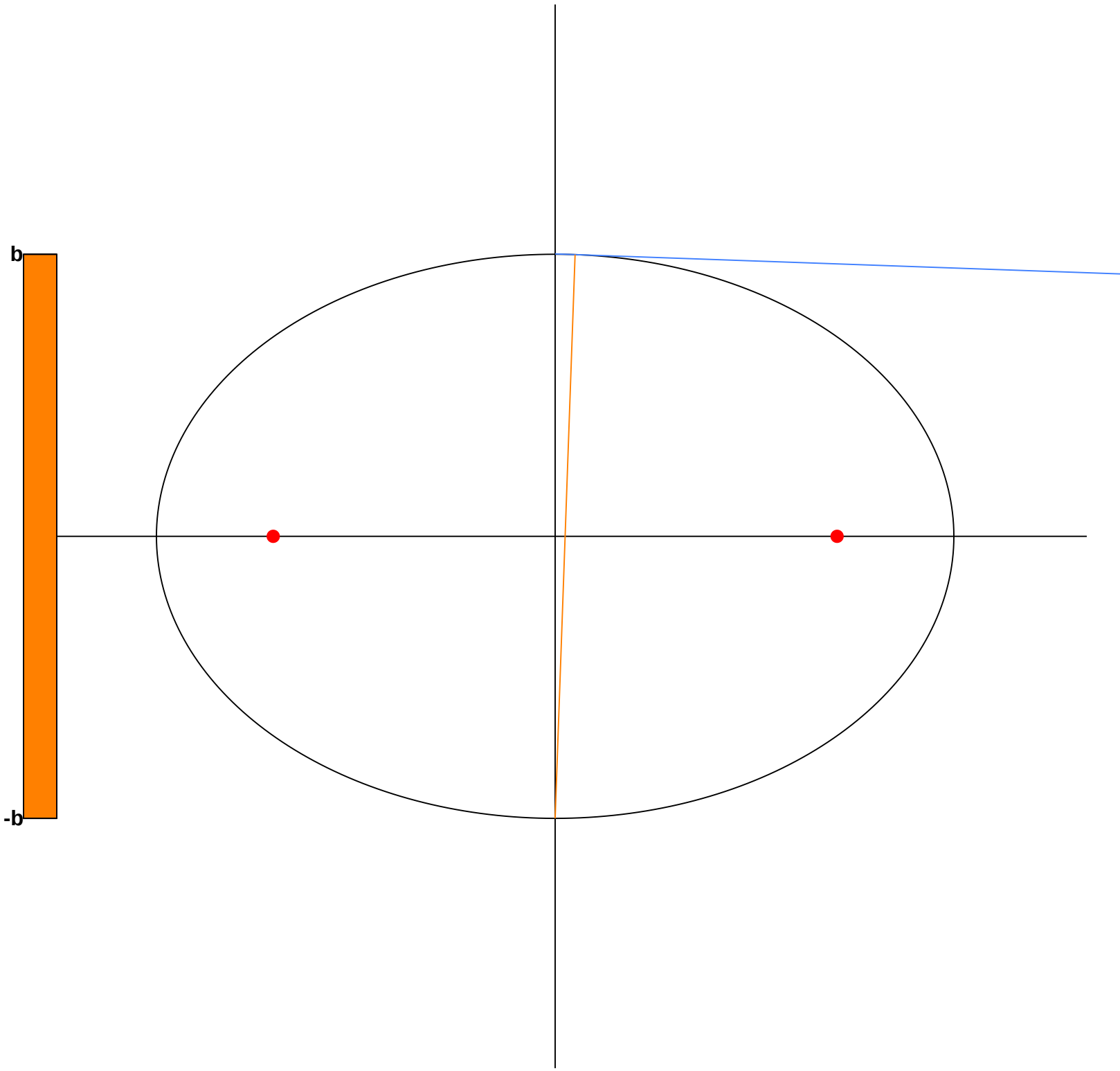
b
-b

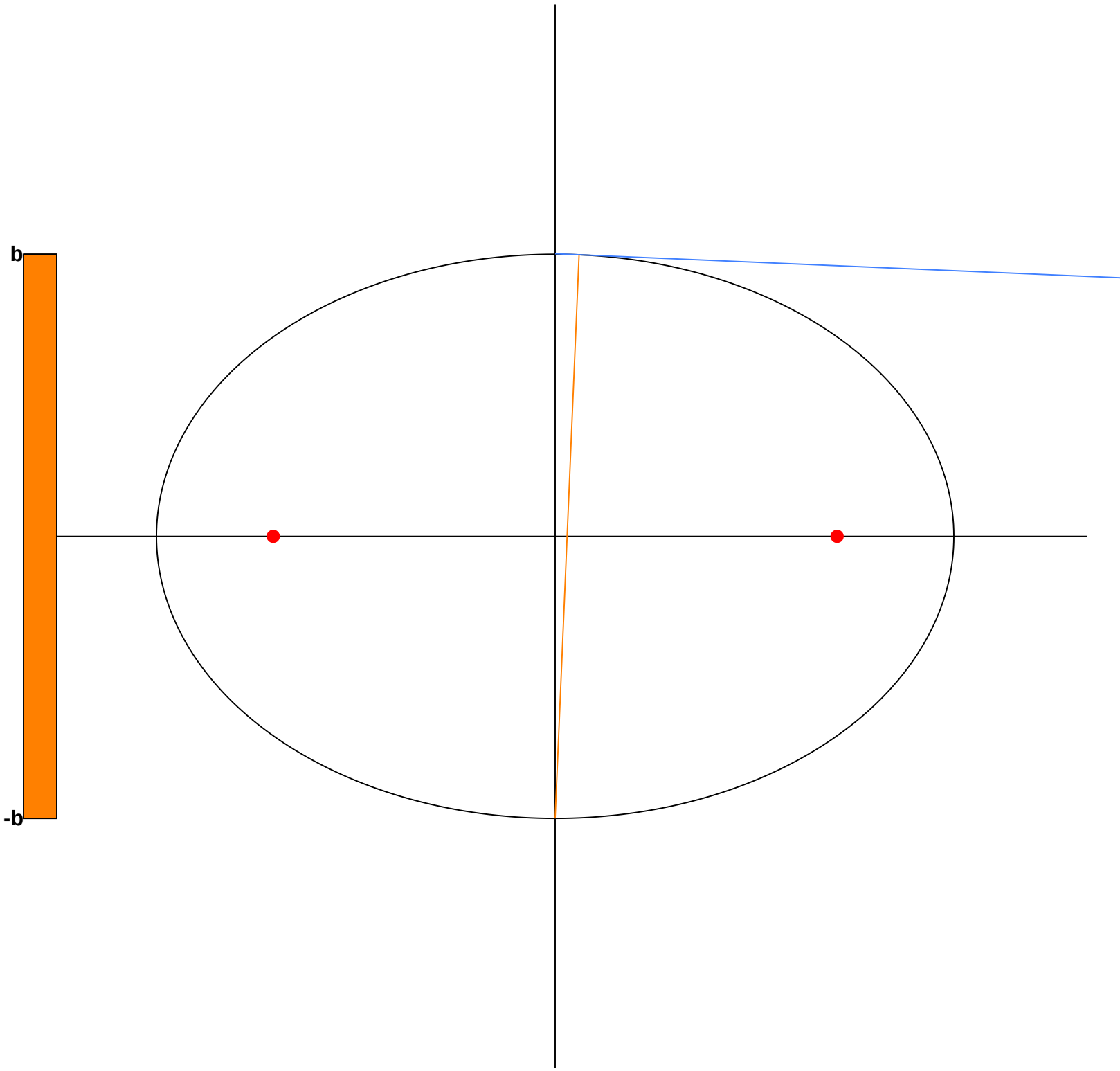
b
-b

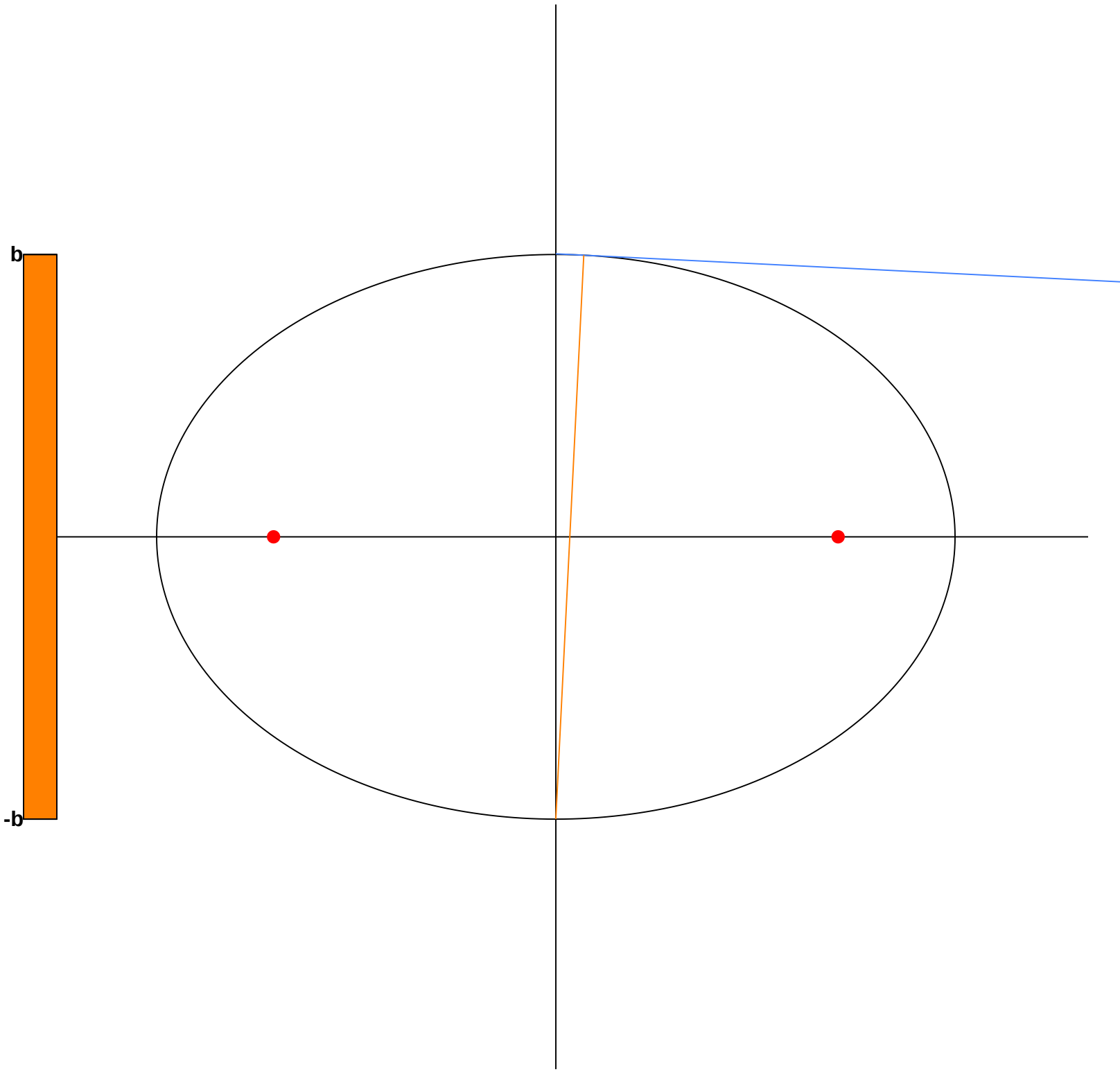
b
-b

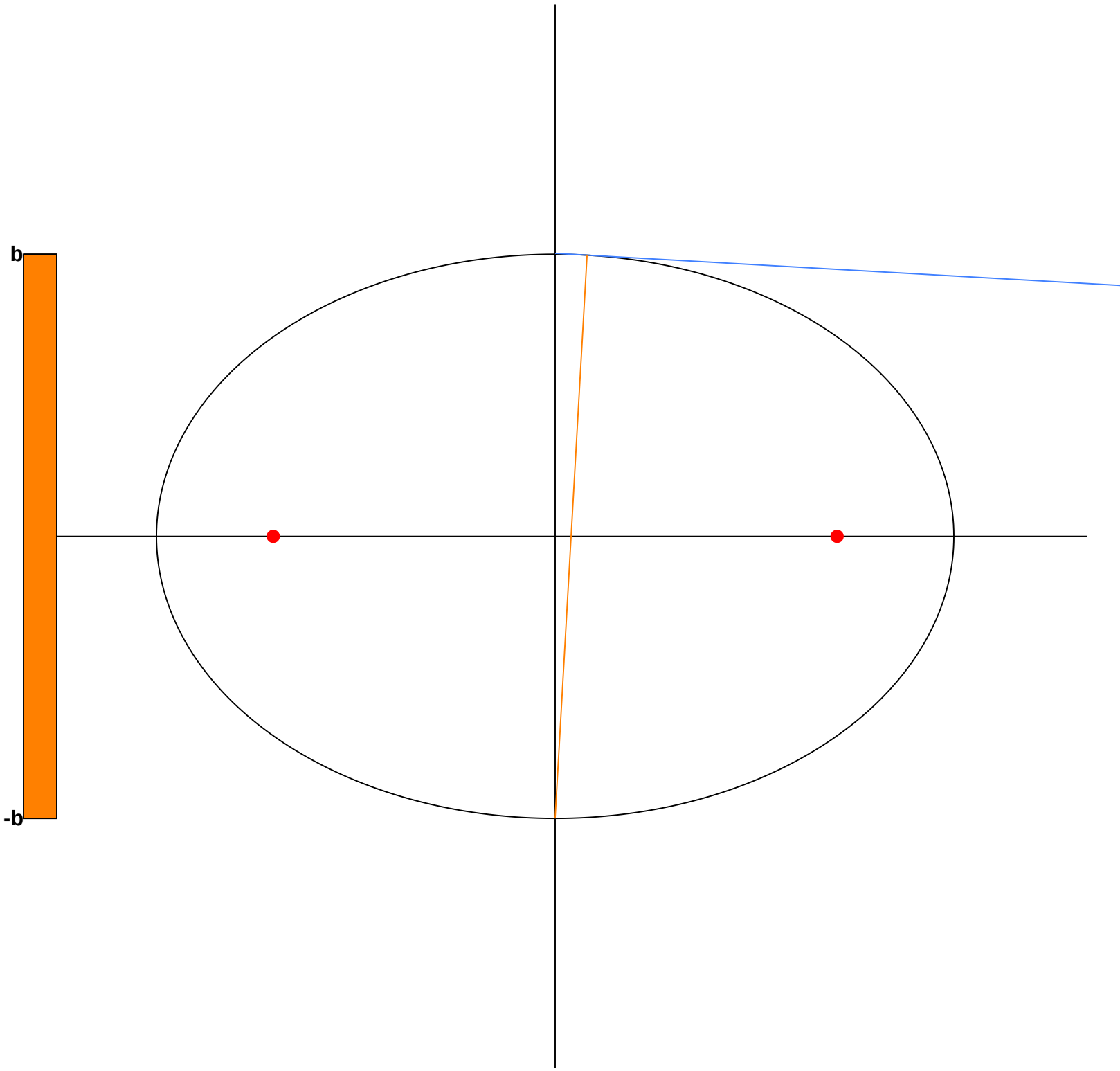
b
-b

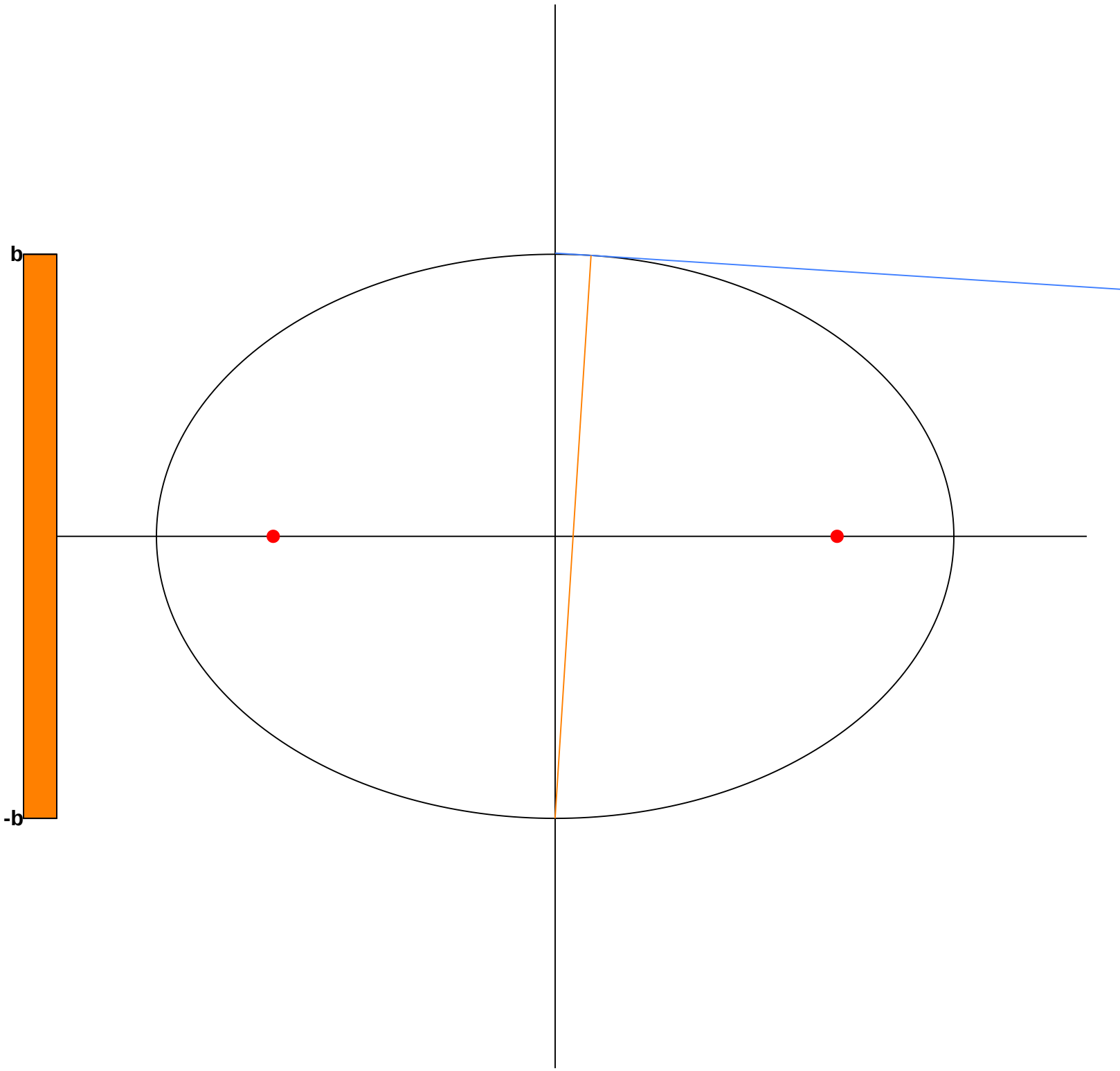
b
-b

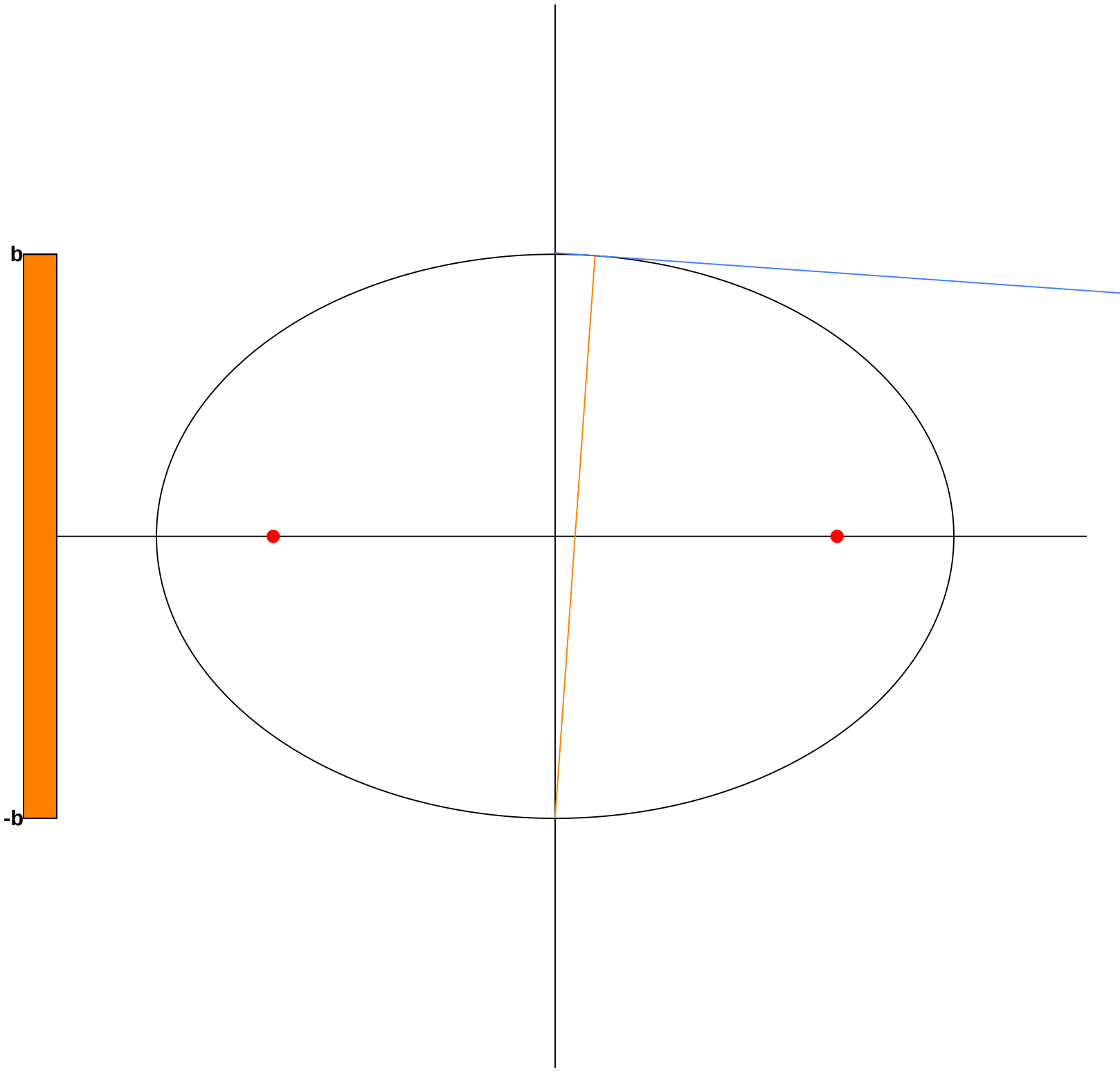
b
-b

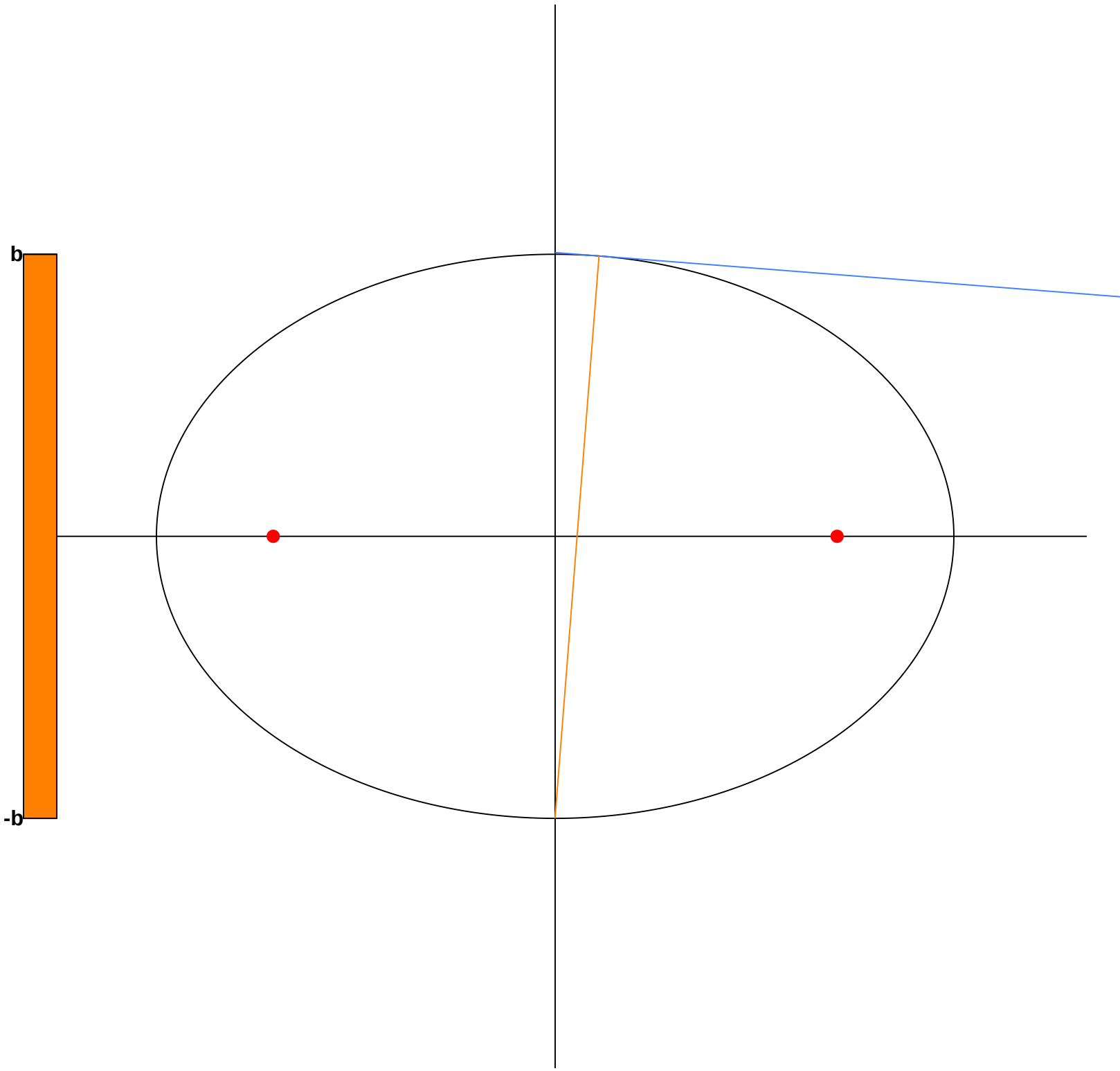
b
-b

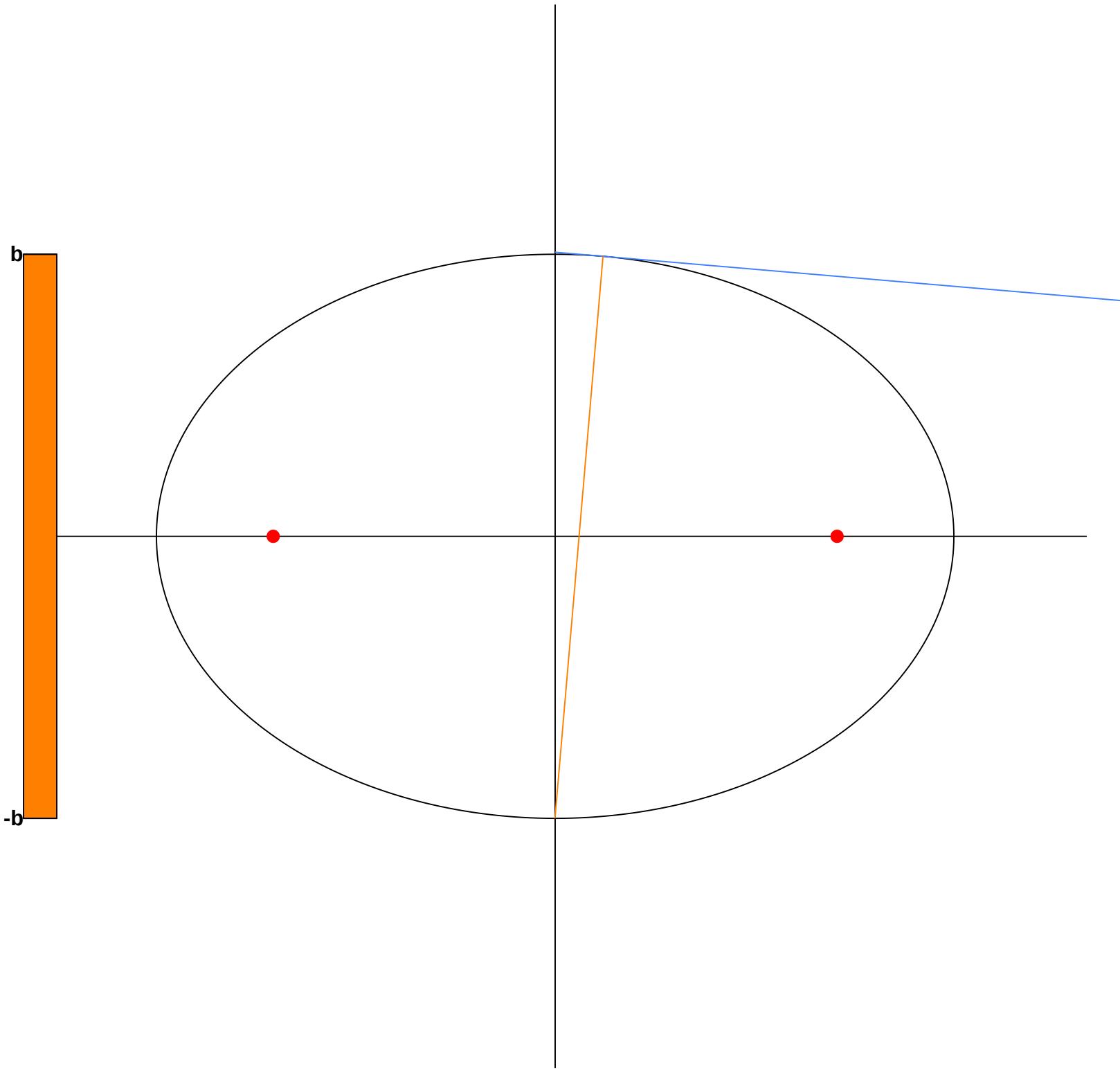
b
-b

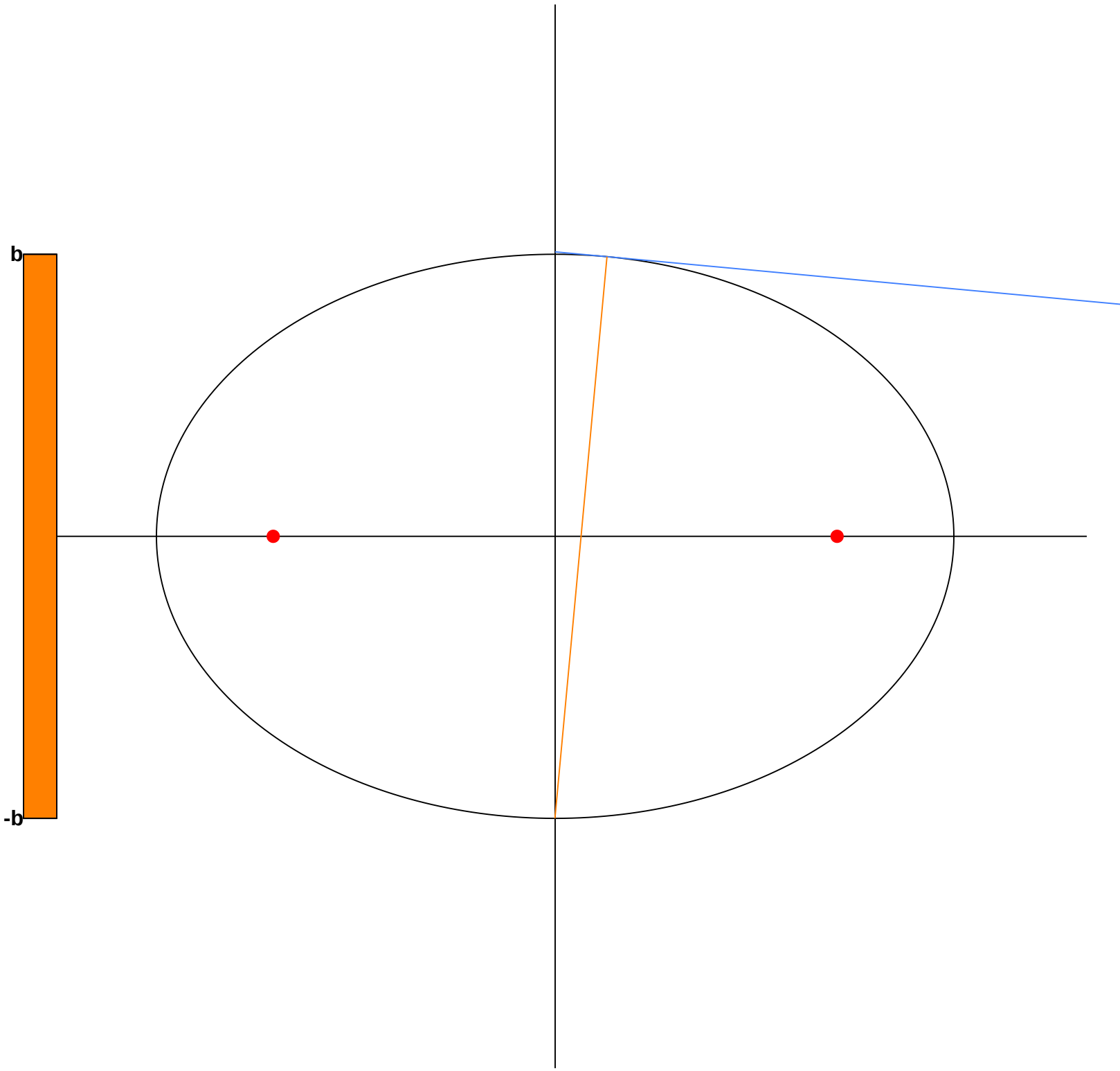
b
-b

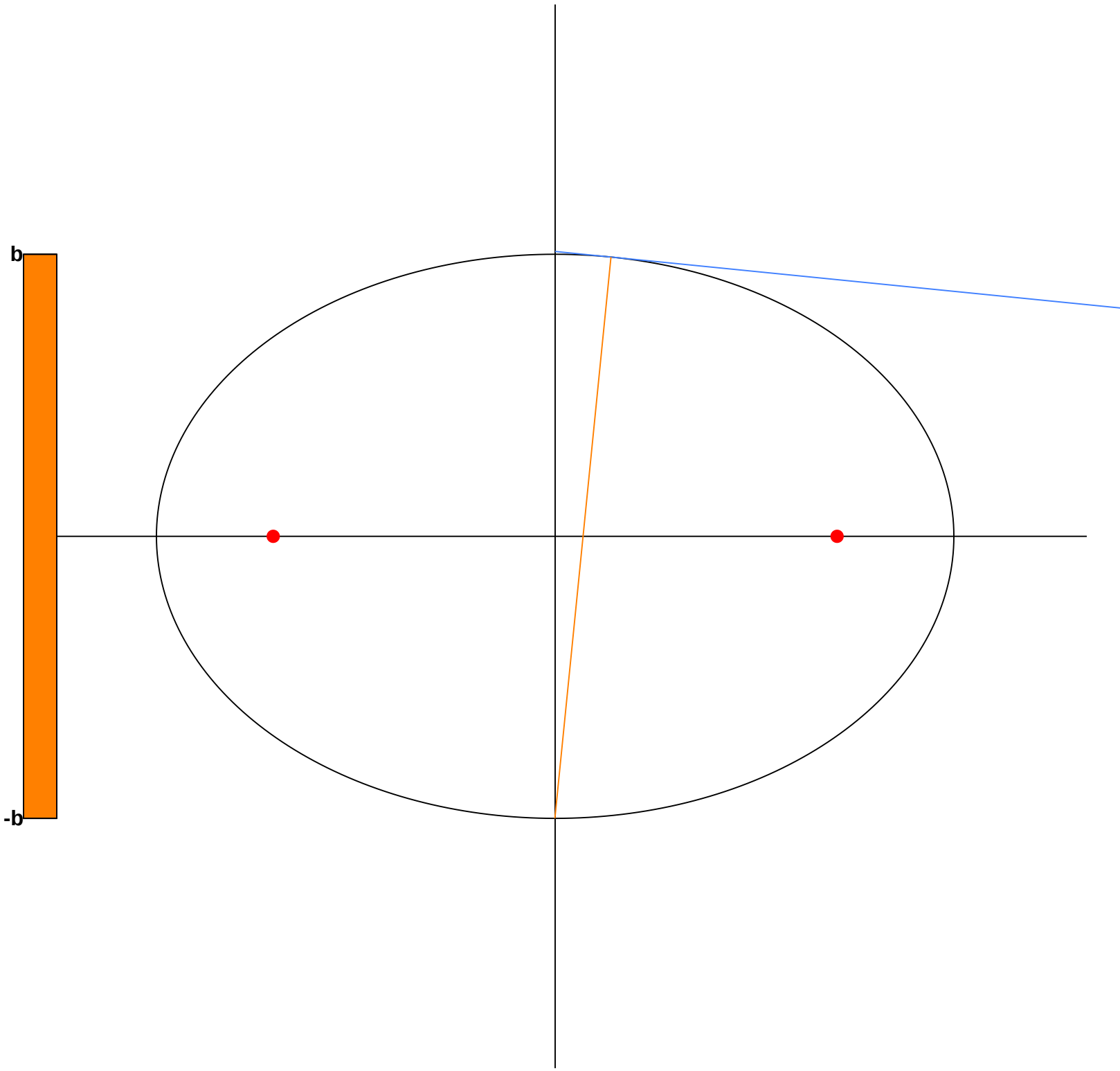
b
-b

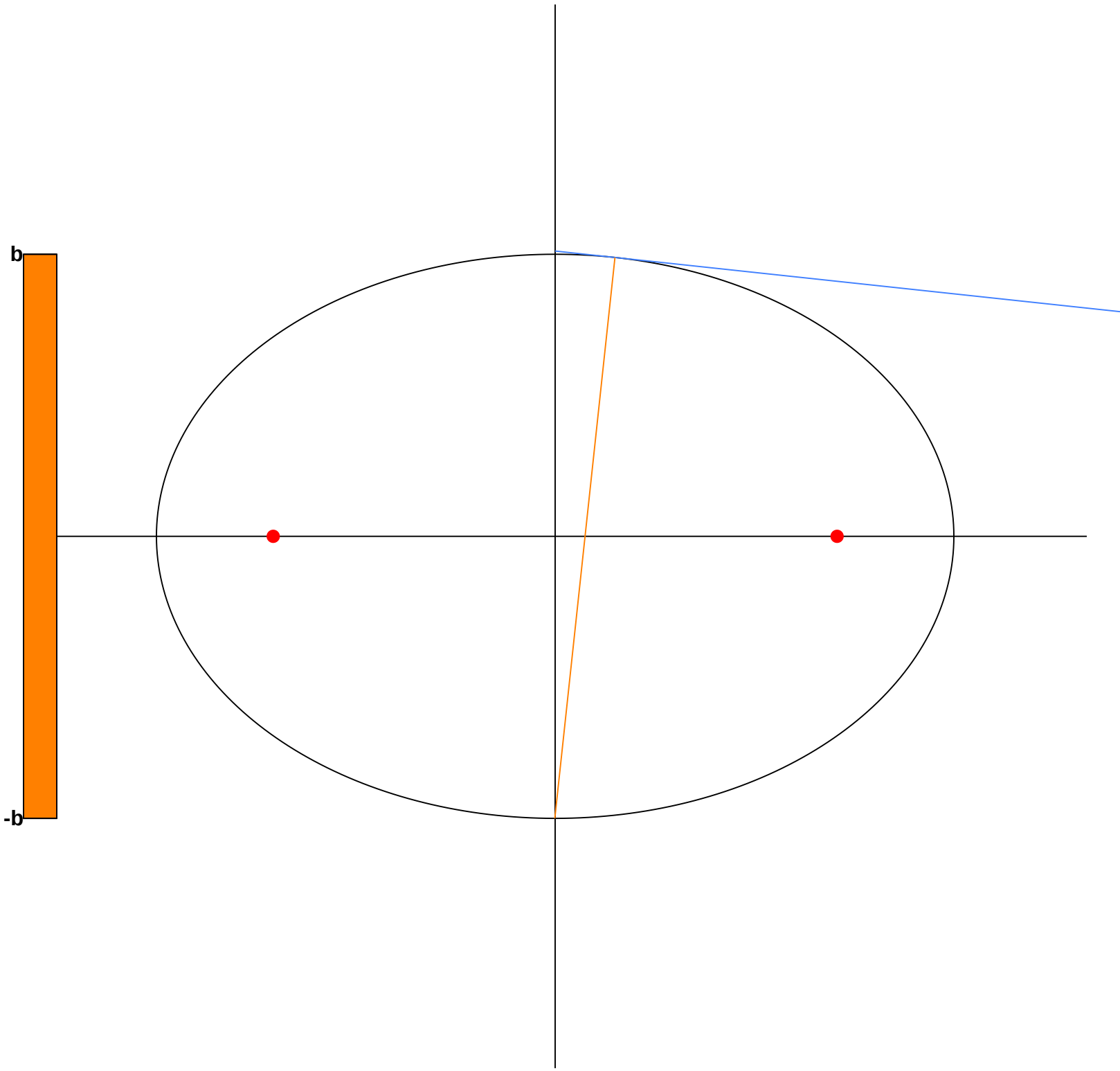
b
-b

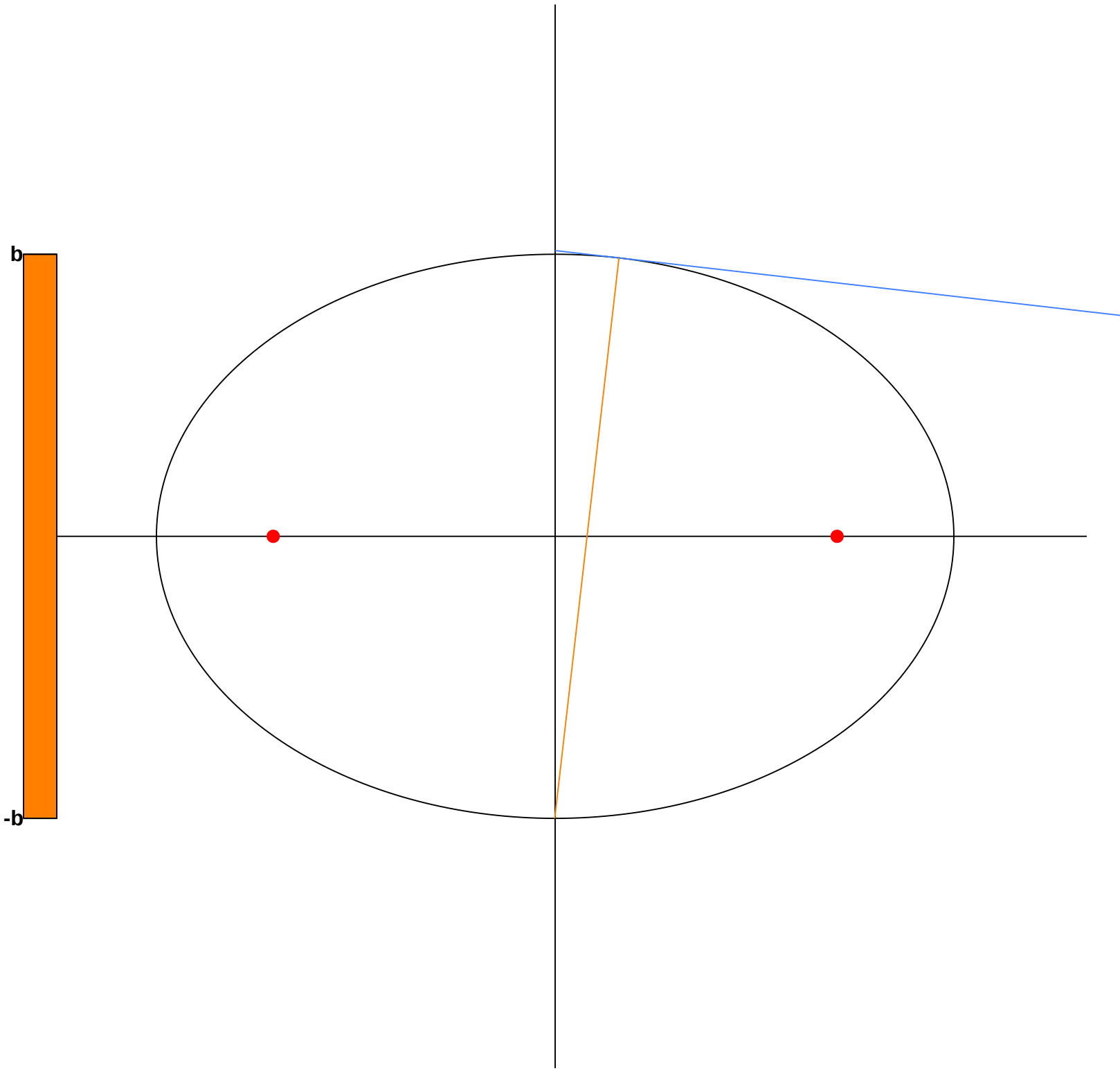
b
-b

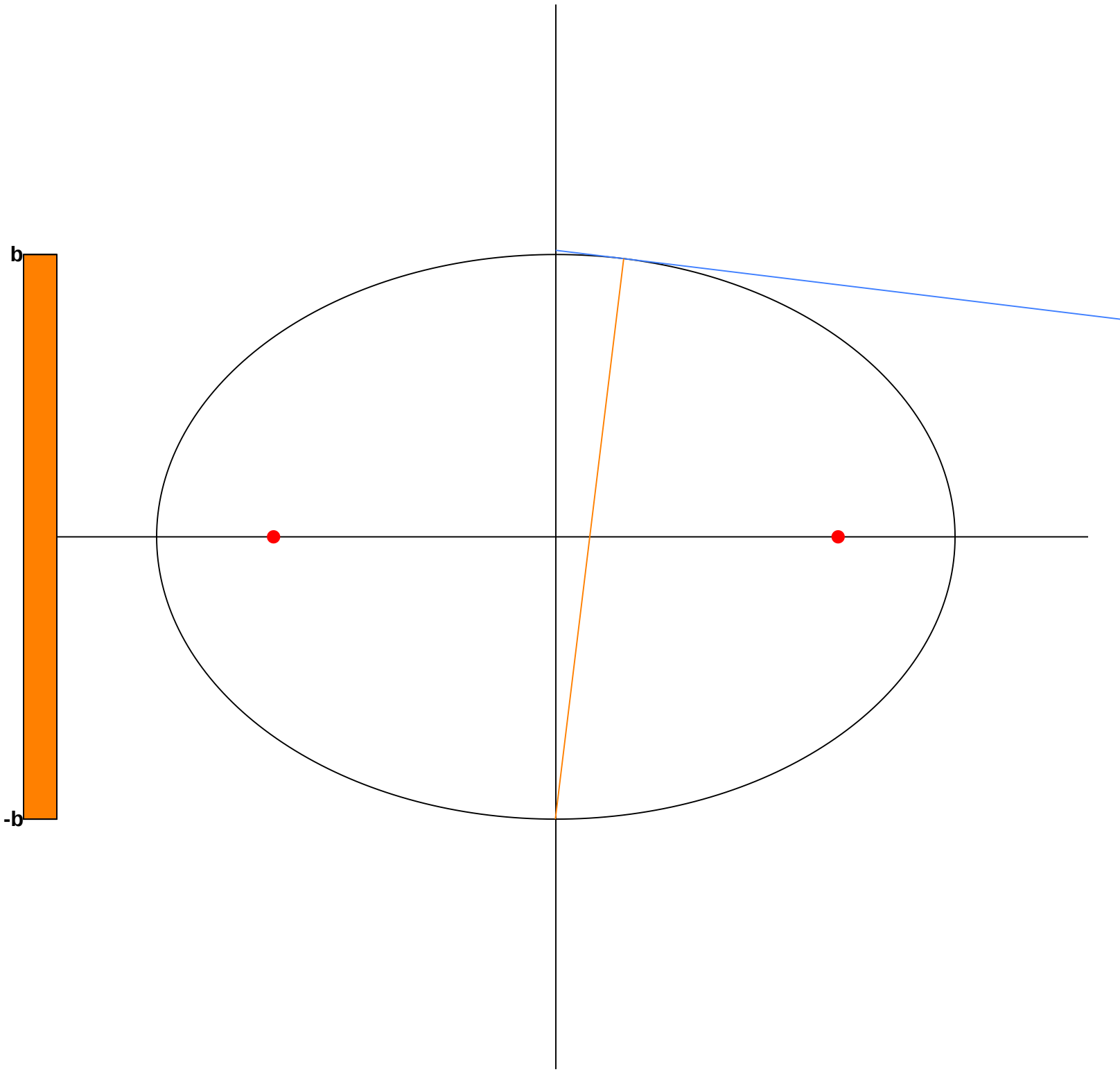
b
-b

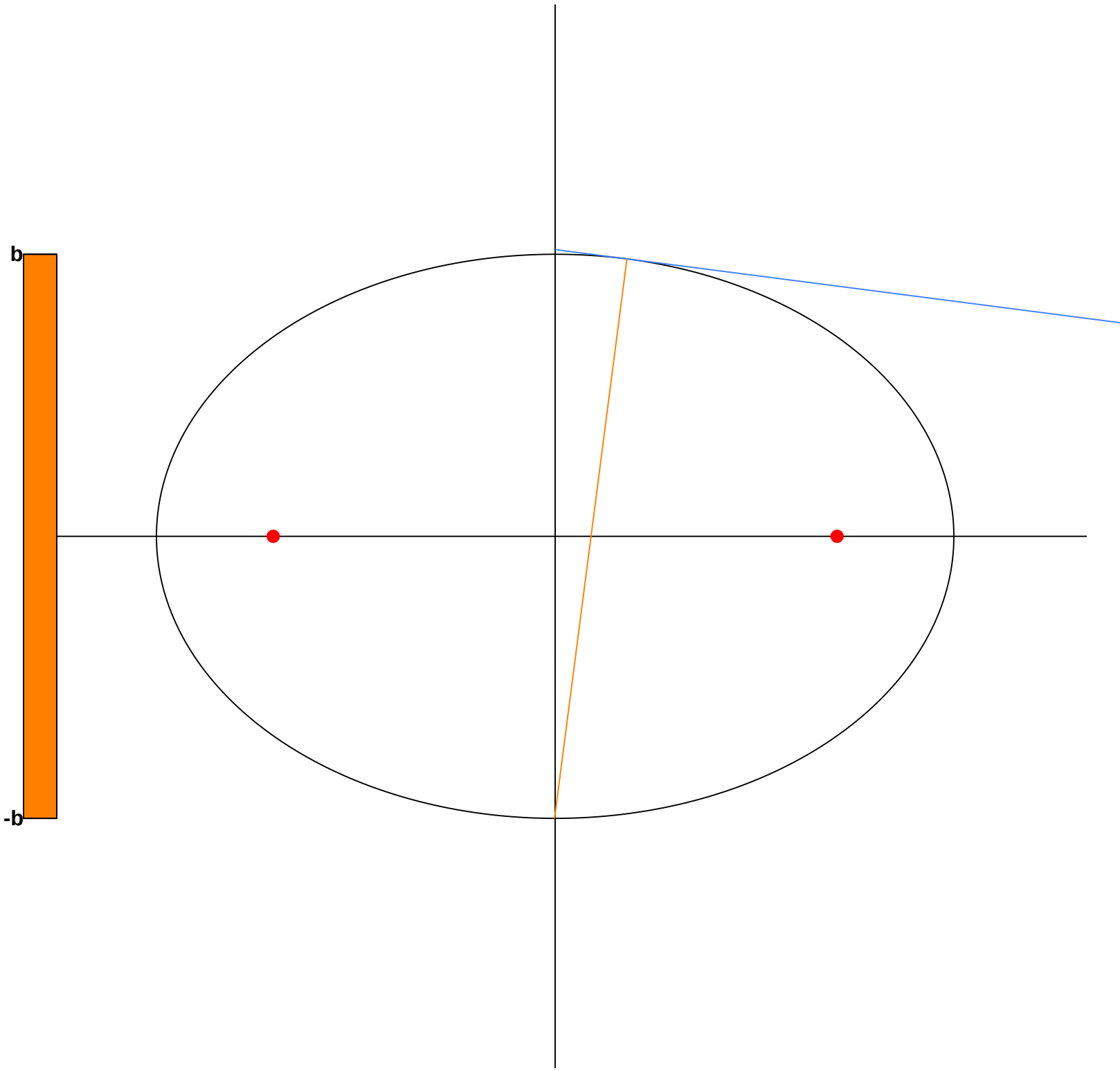
b
-b

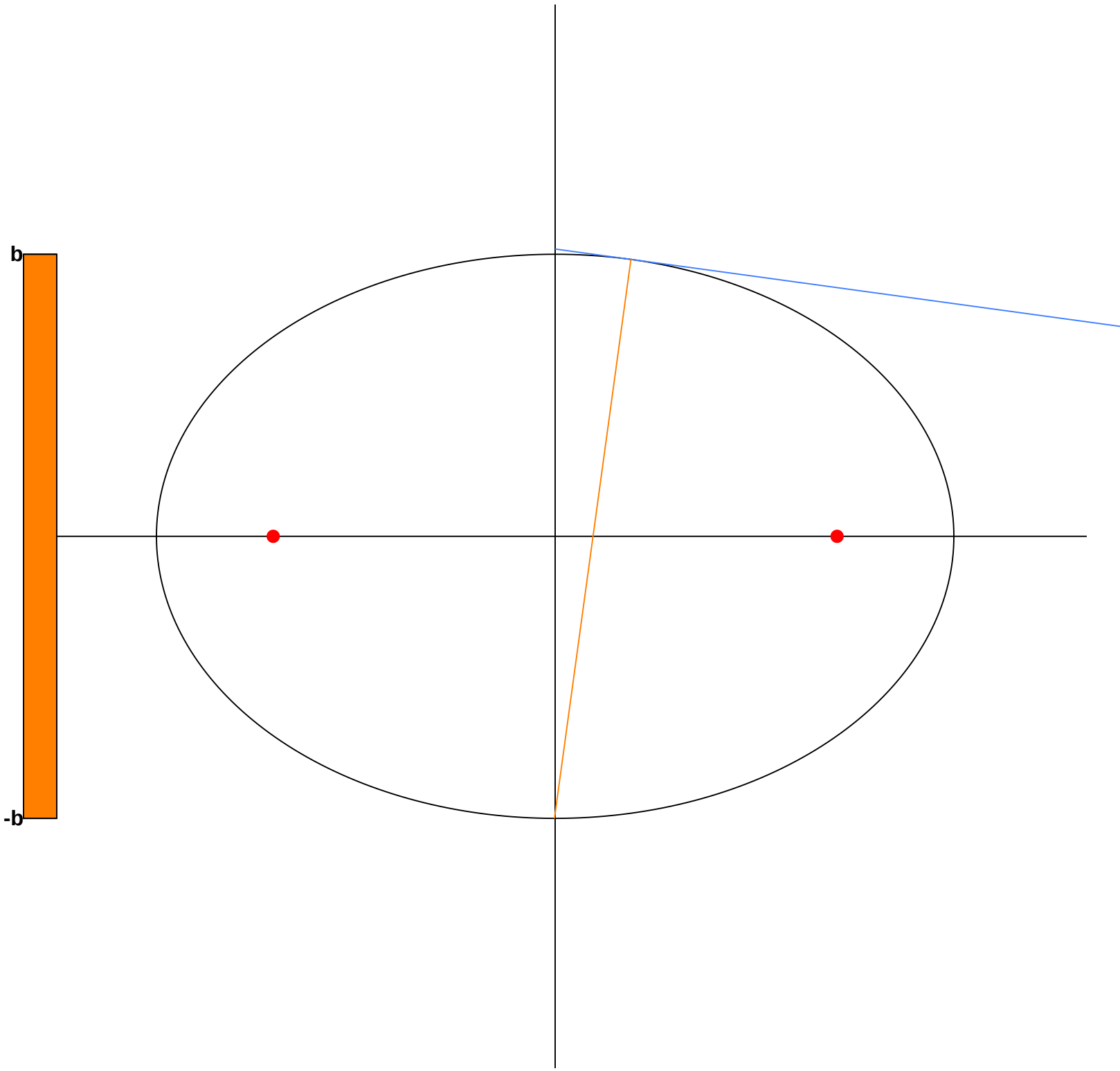
b
-b

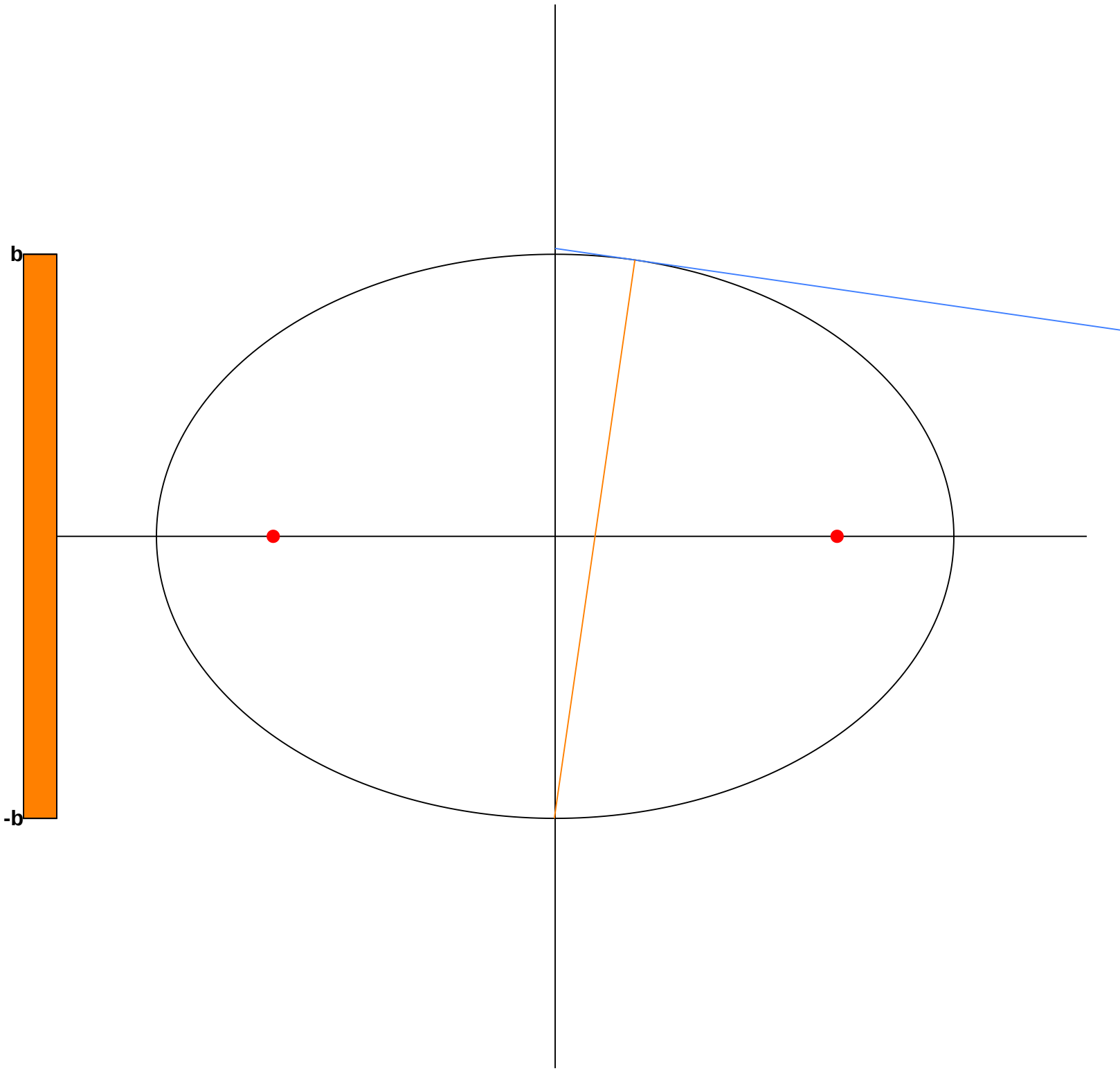
b
-b

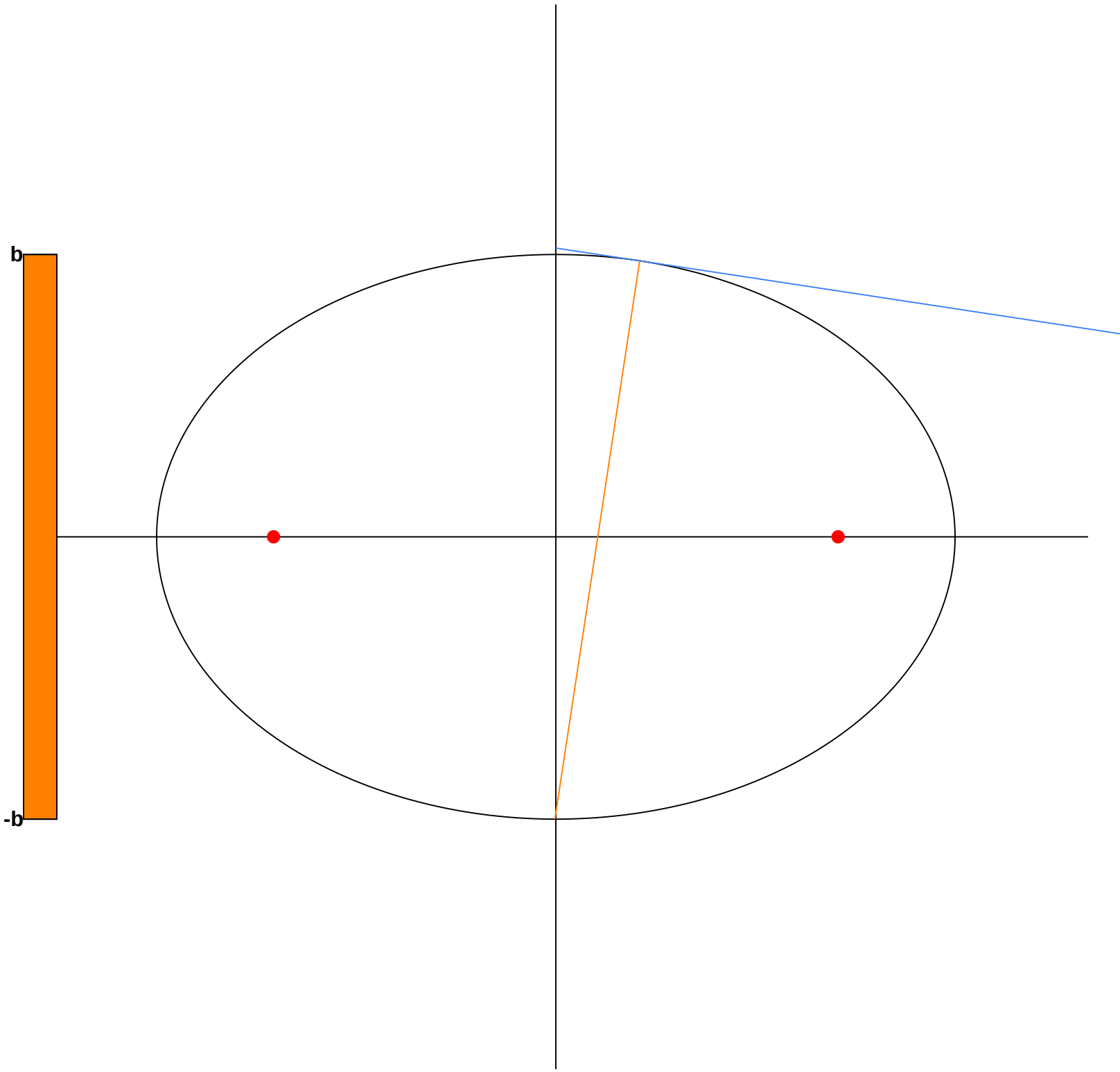
b
-b

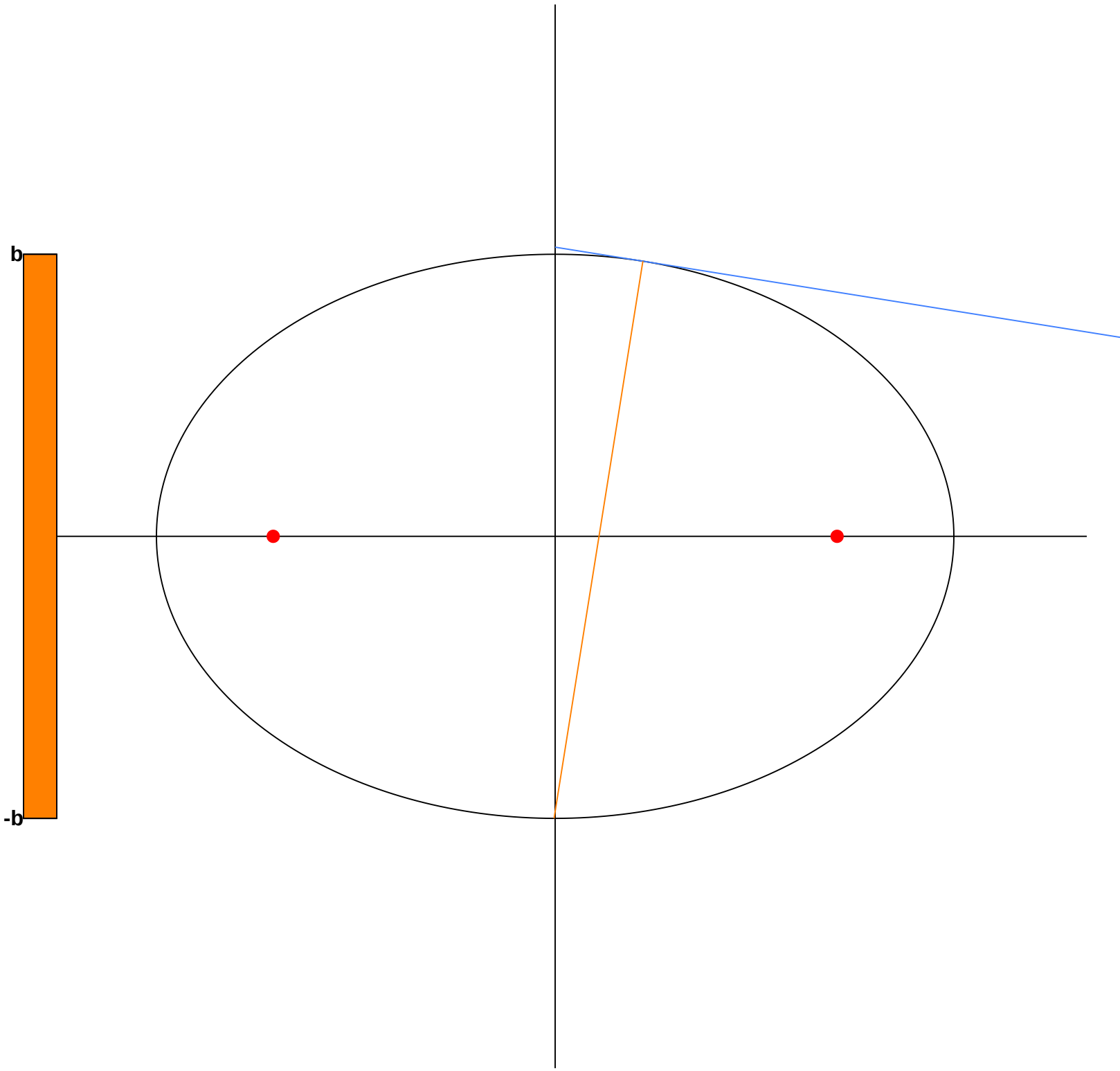
b
-b

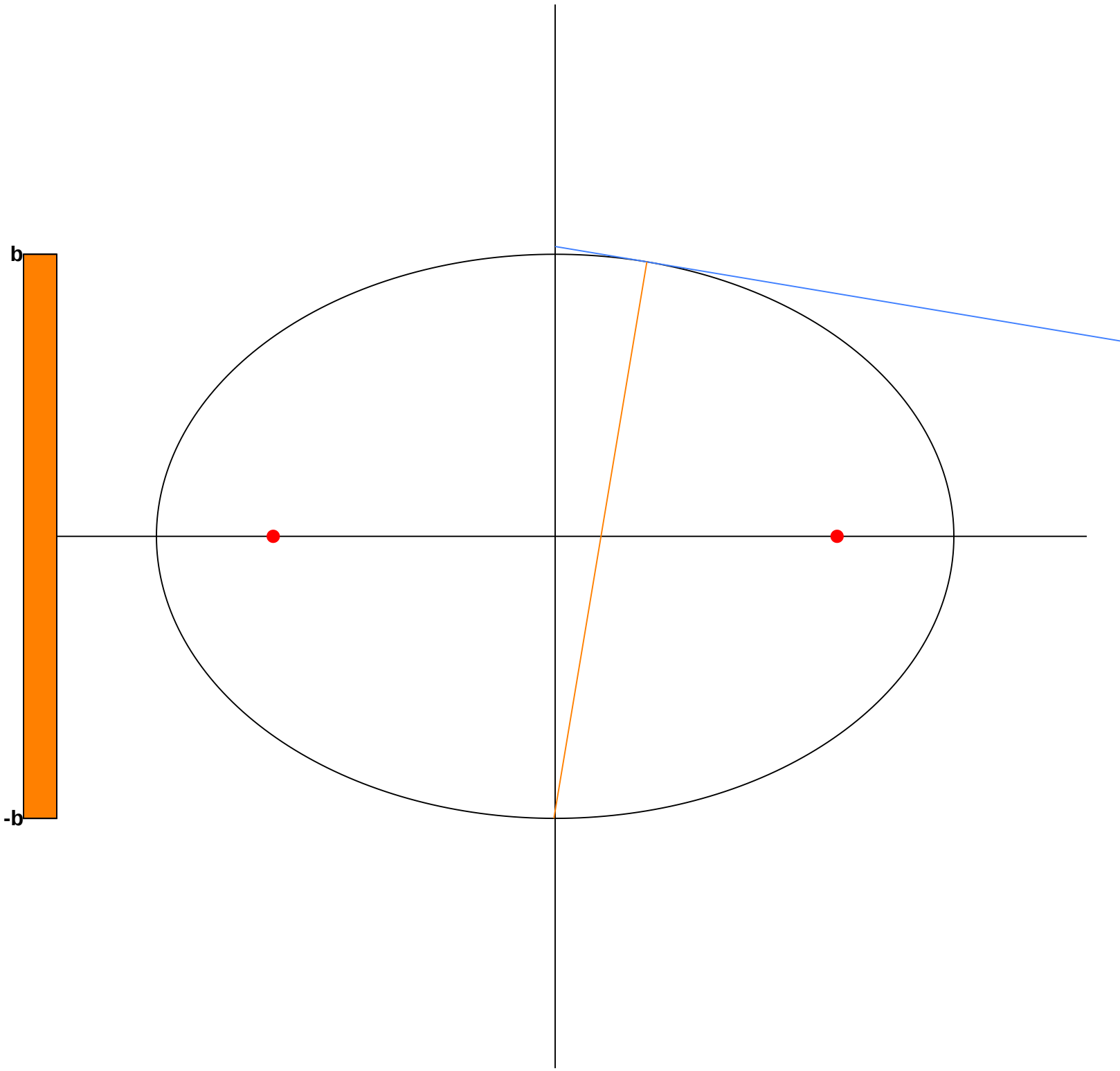
b
-b

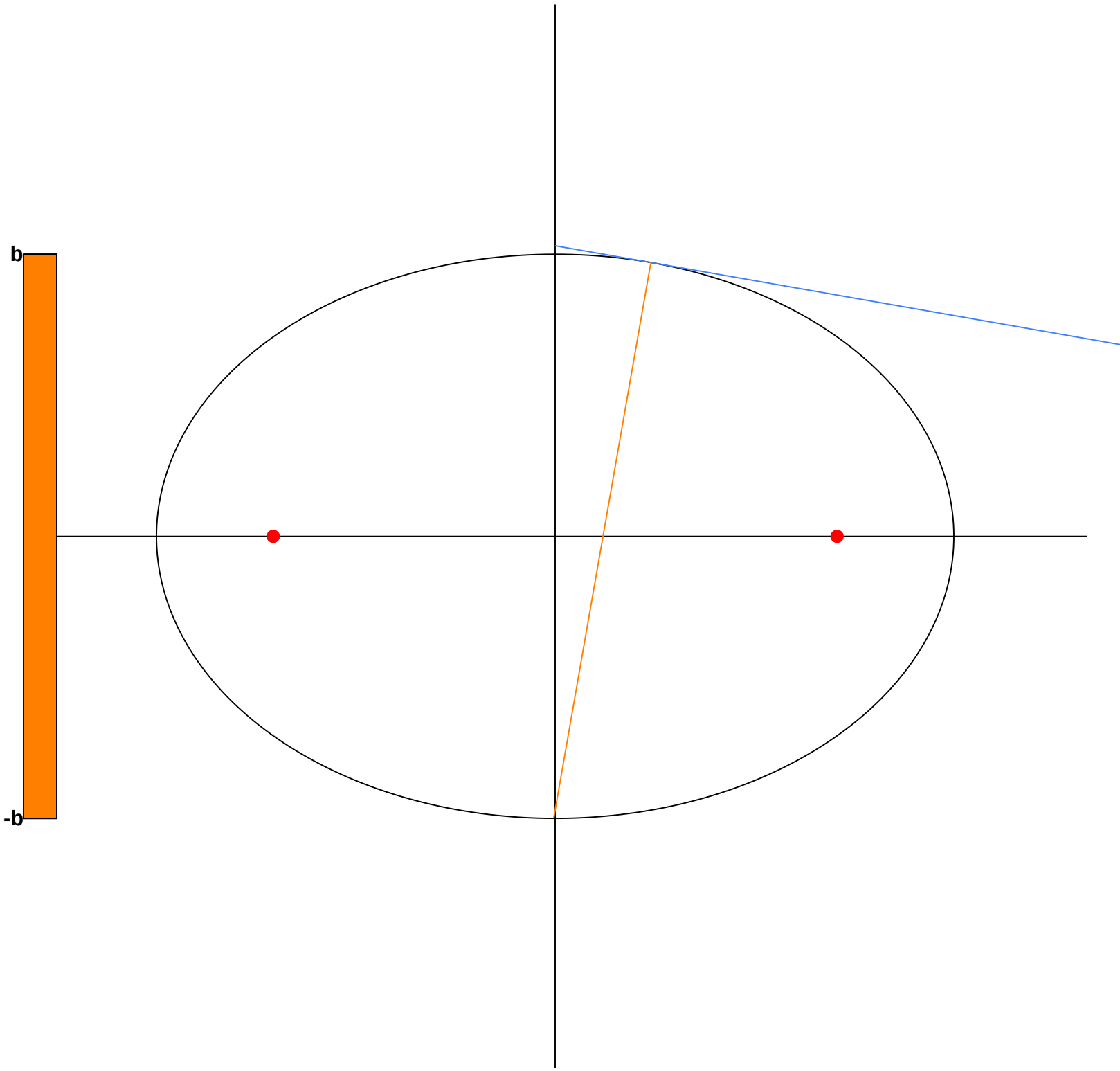
b
-b

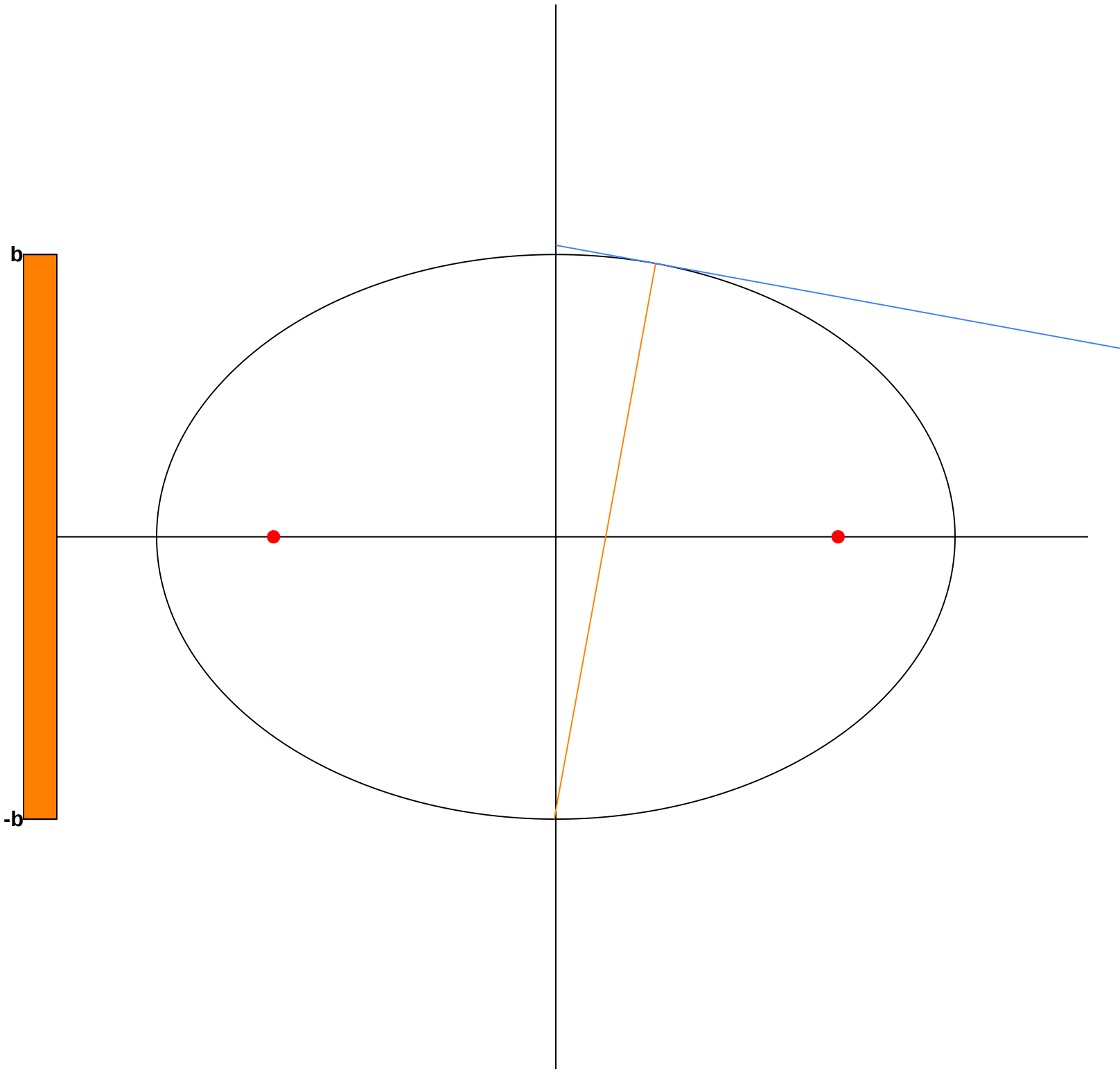
b
-b

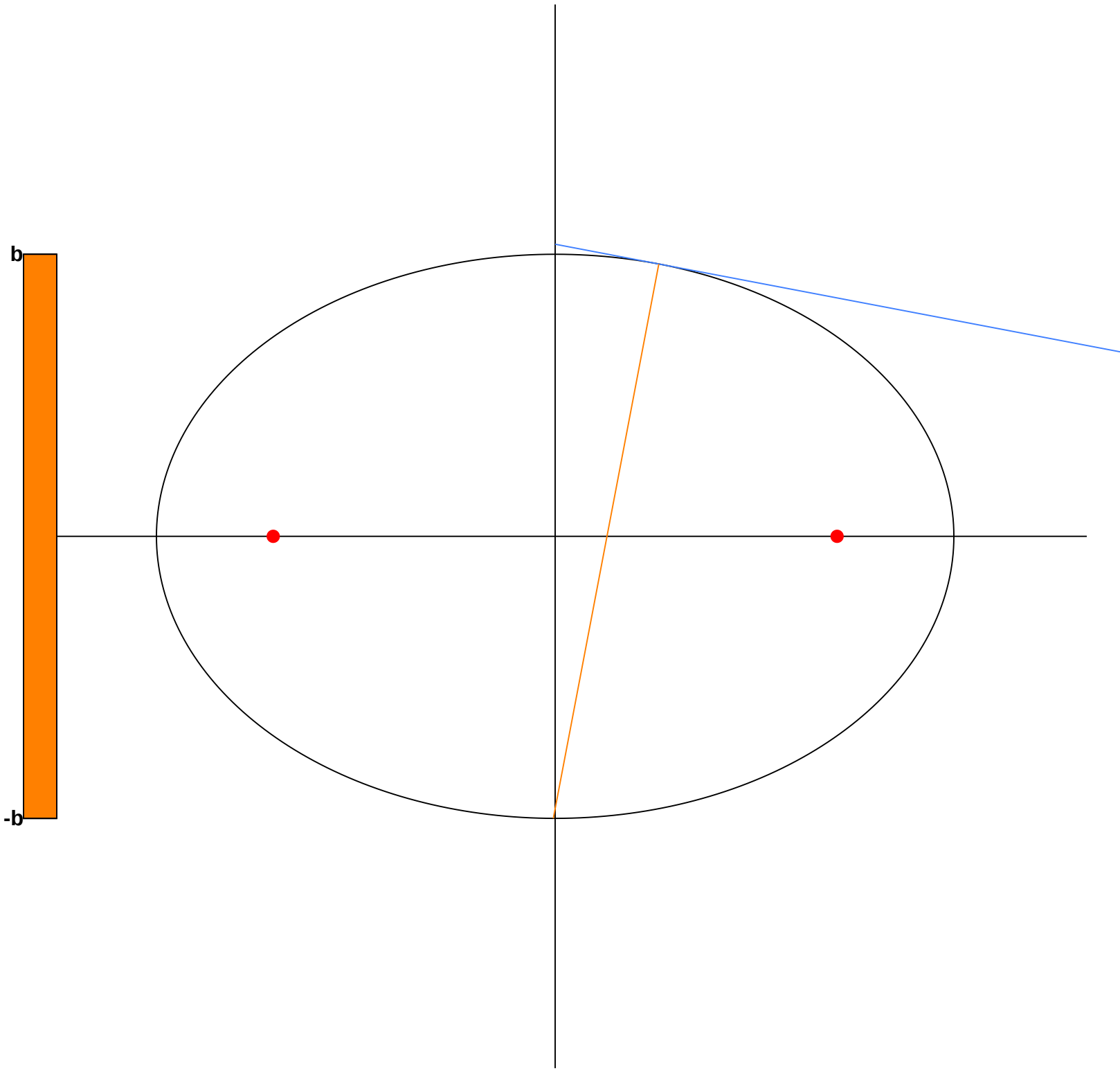
b
-b

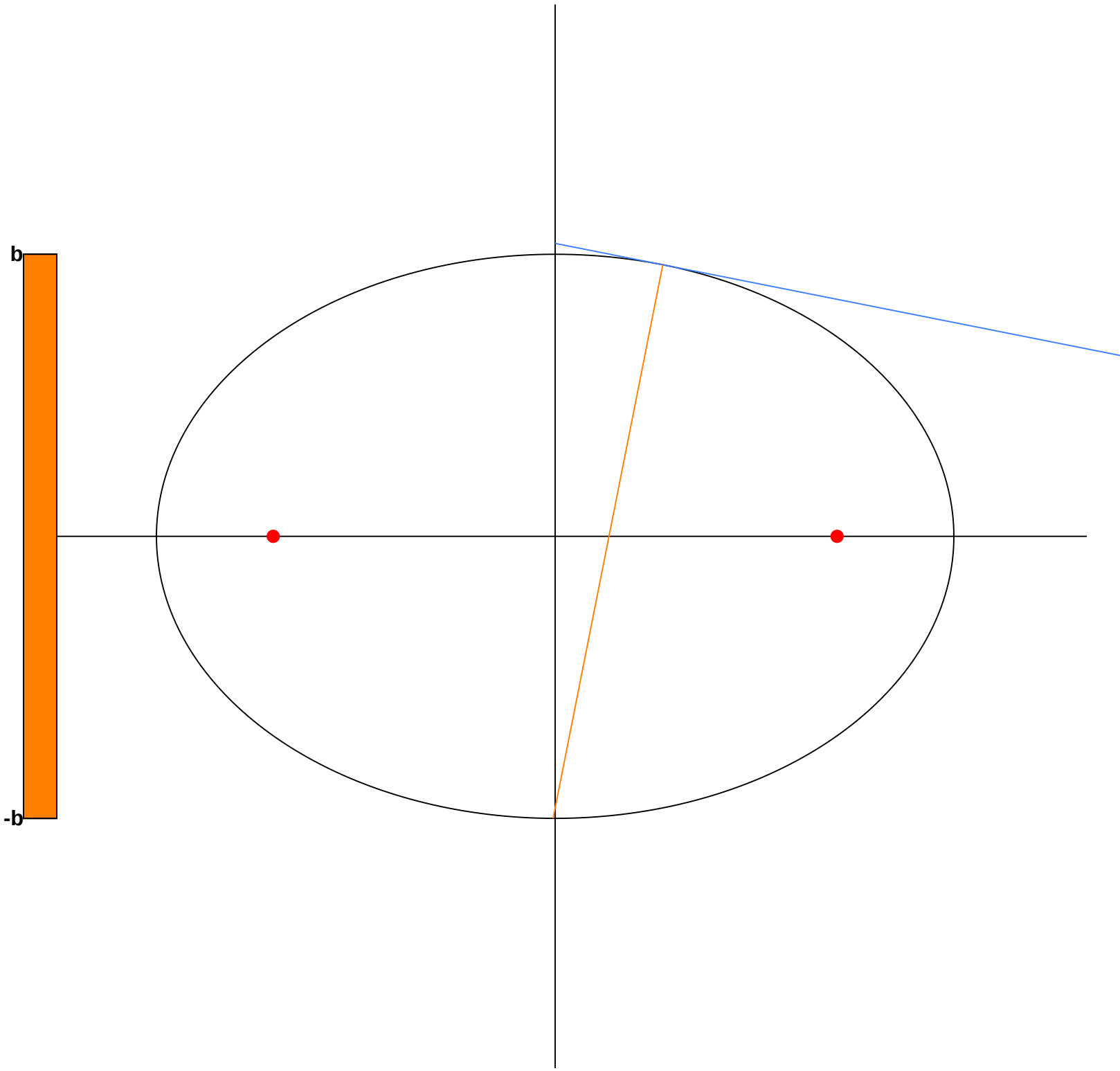
b
-b

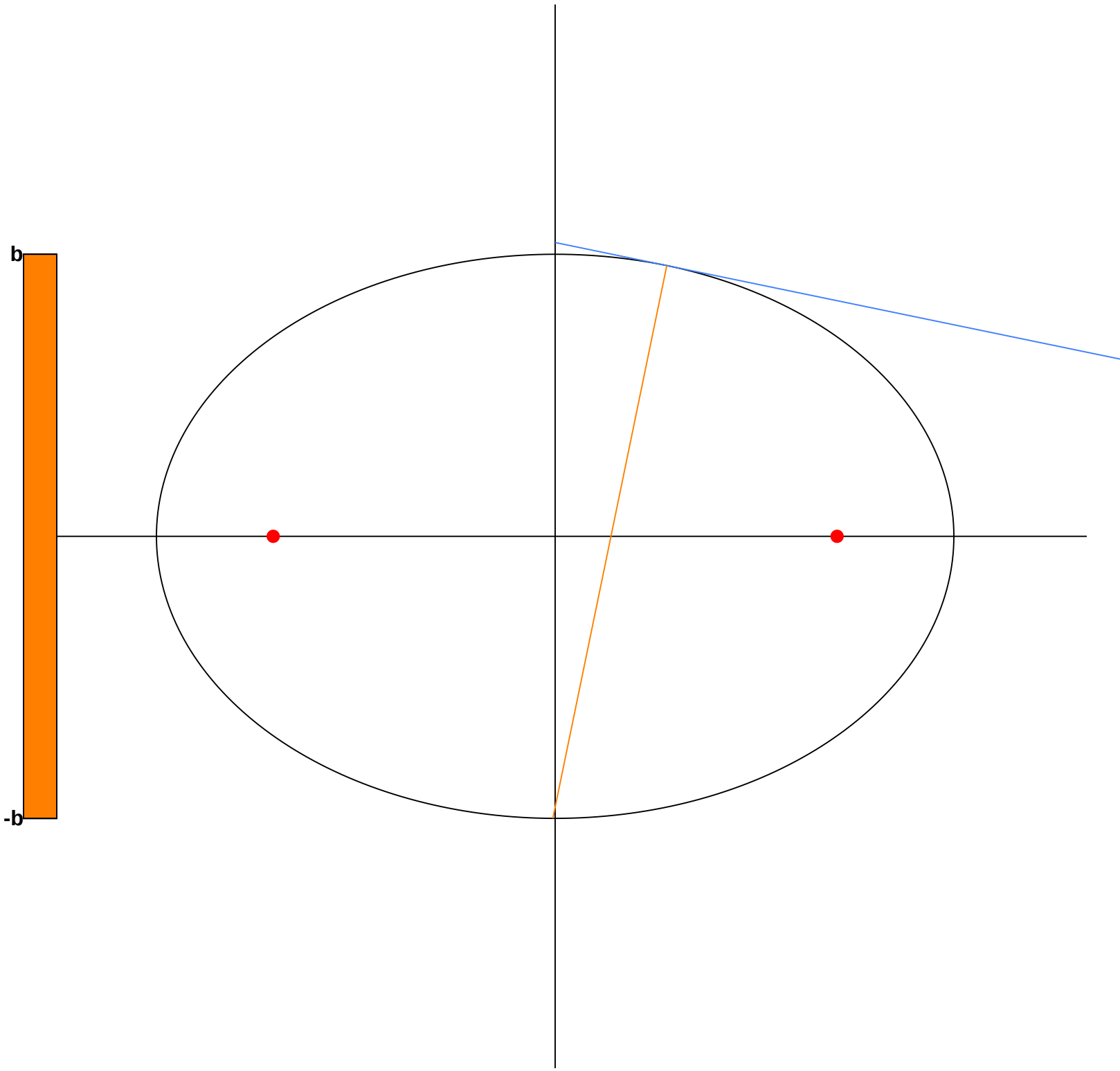
b
-b

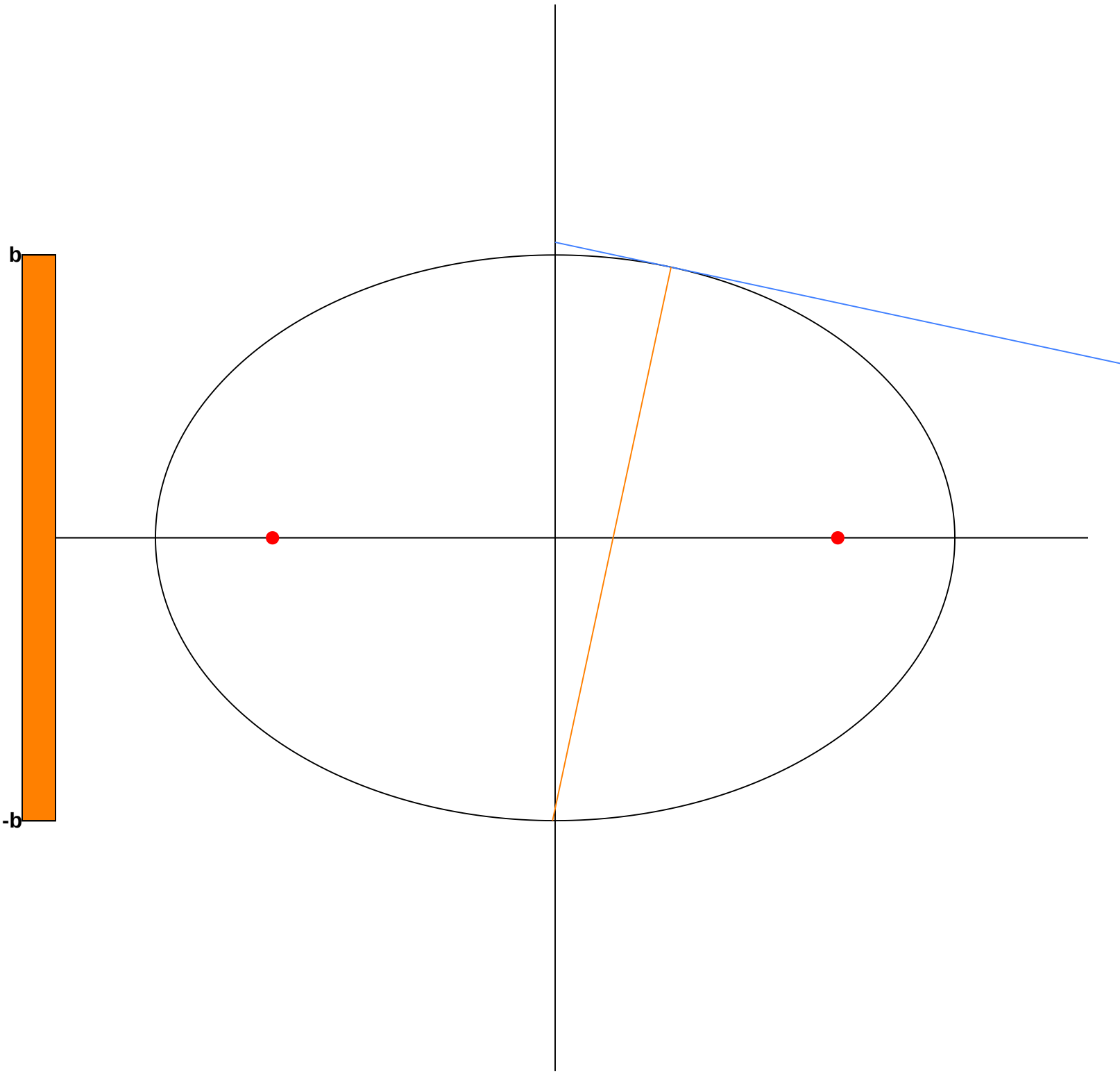
b
-b

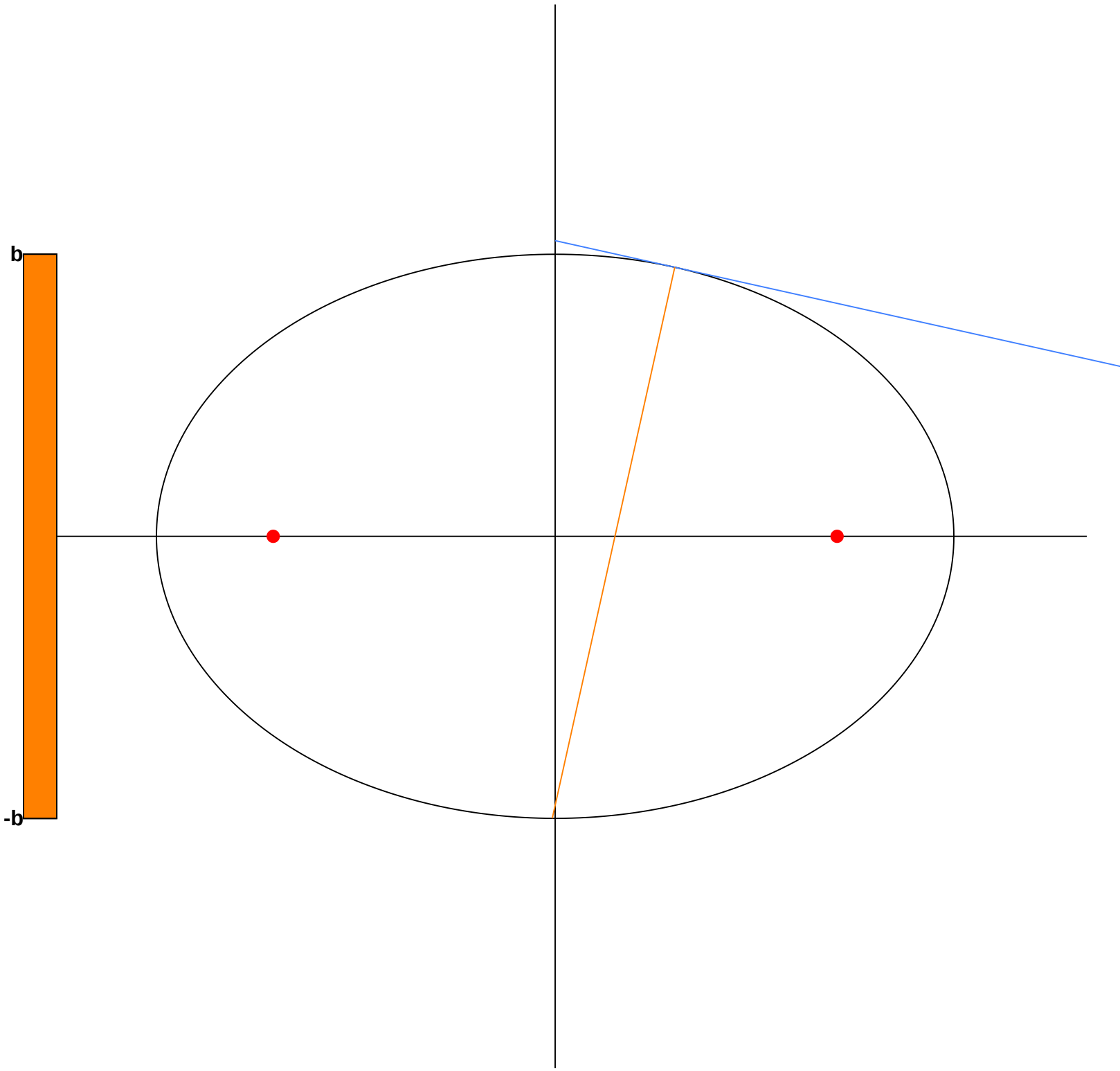
b
-b

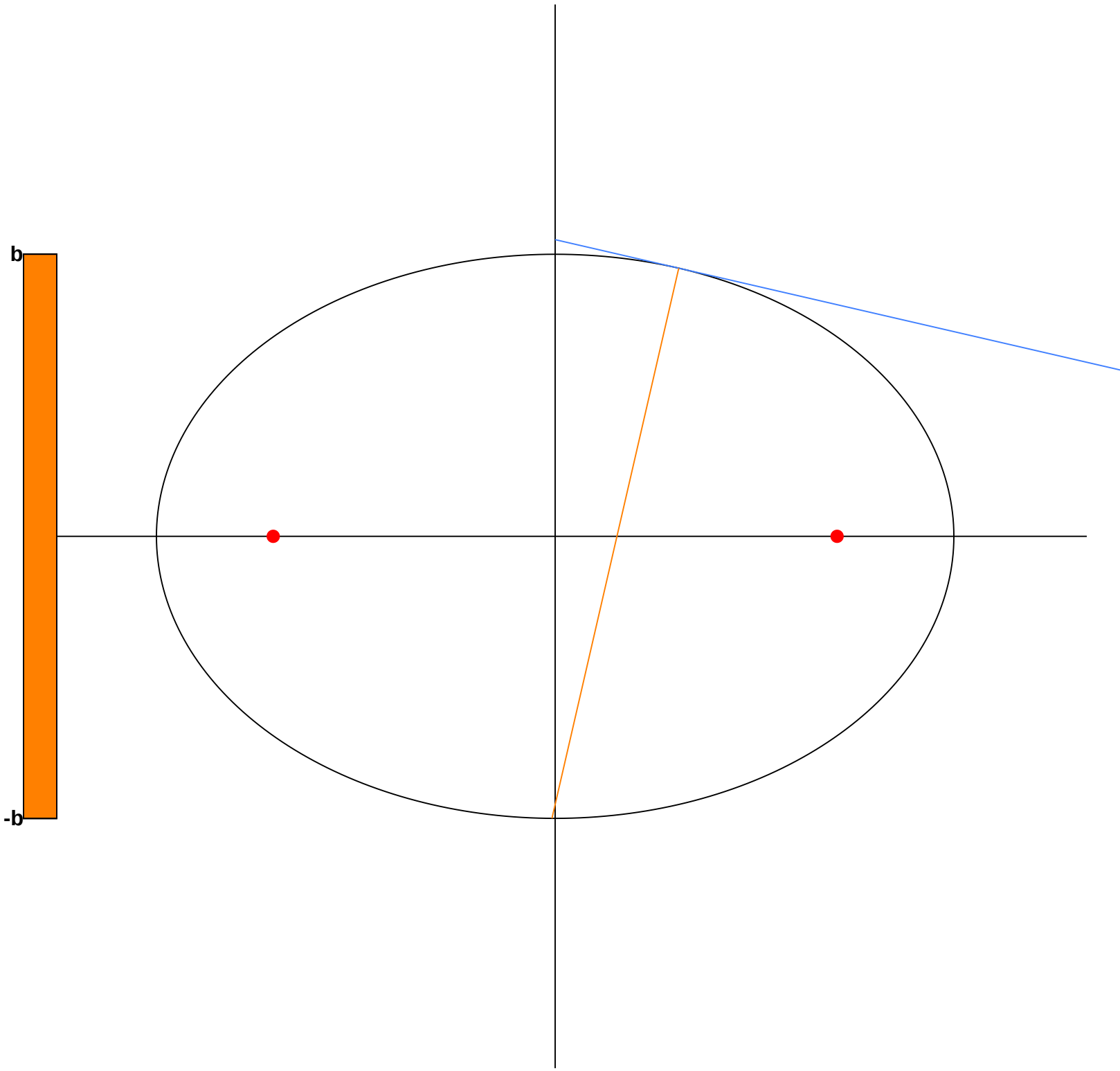
b
-b

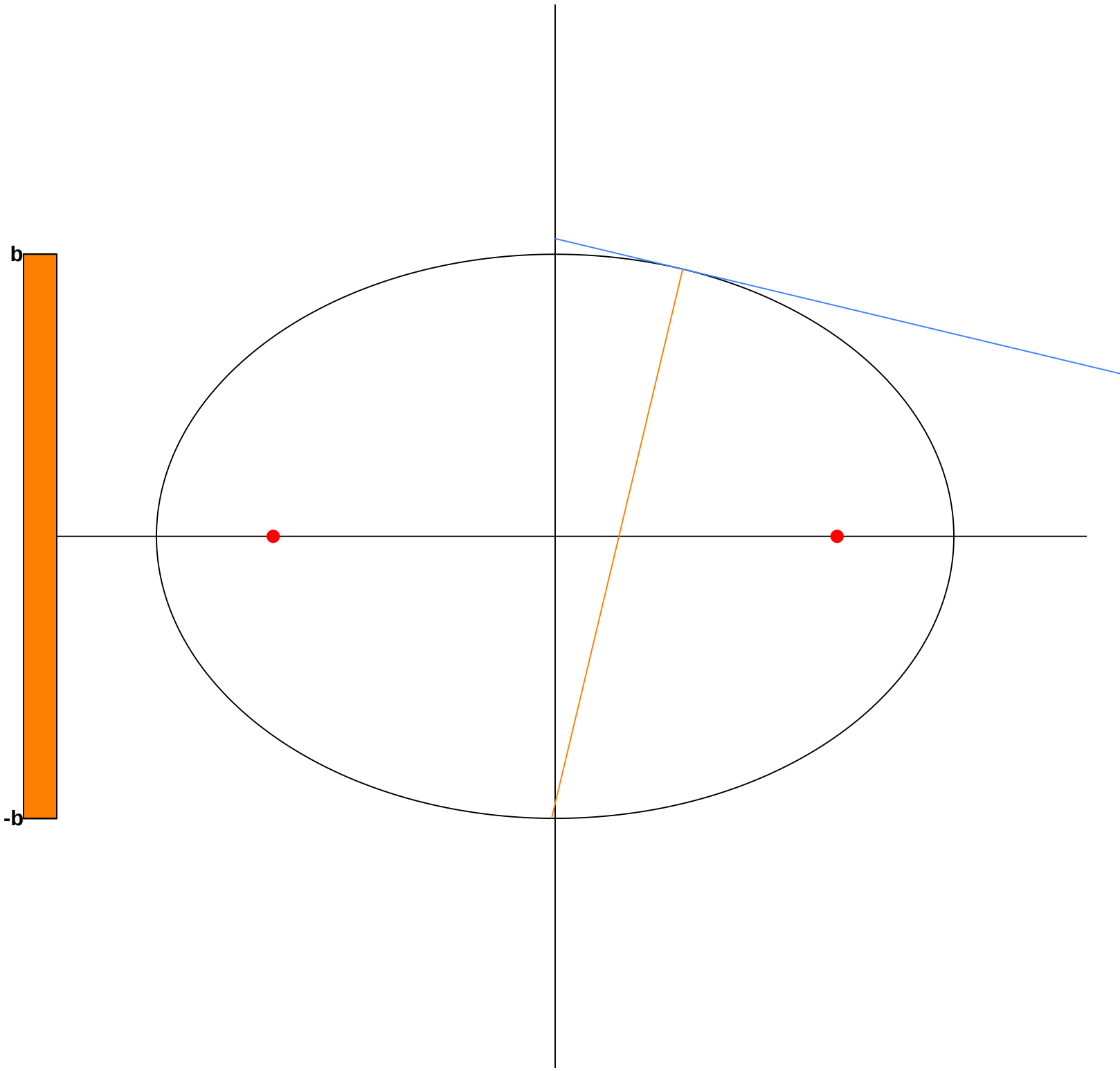
b
-b

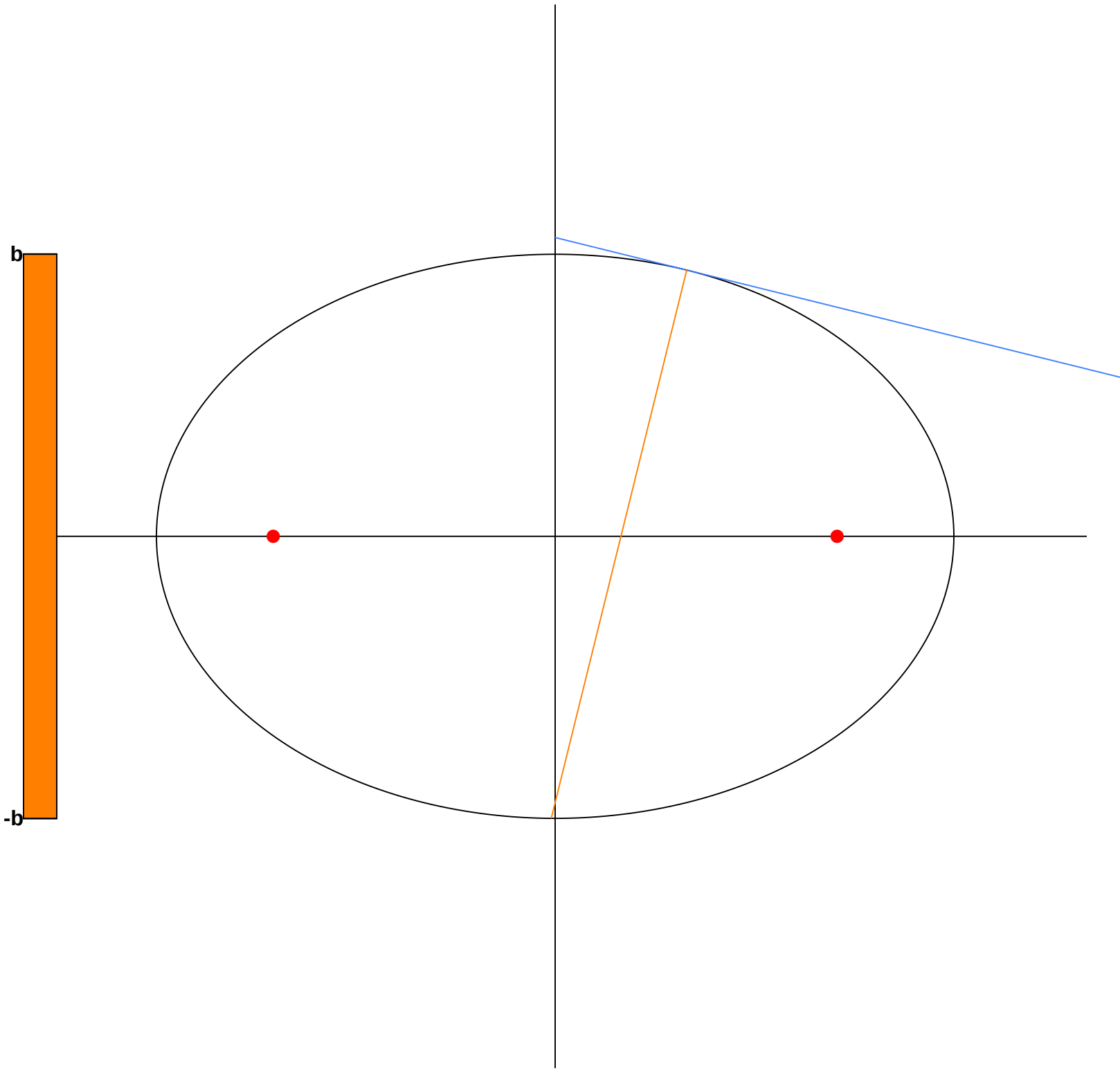
b
-b

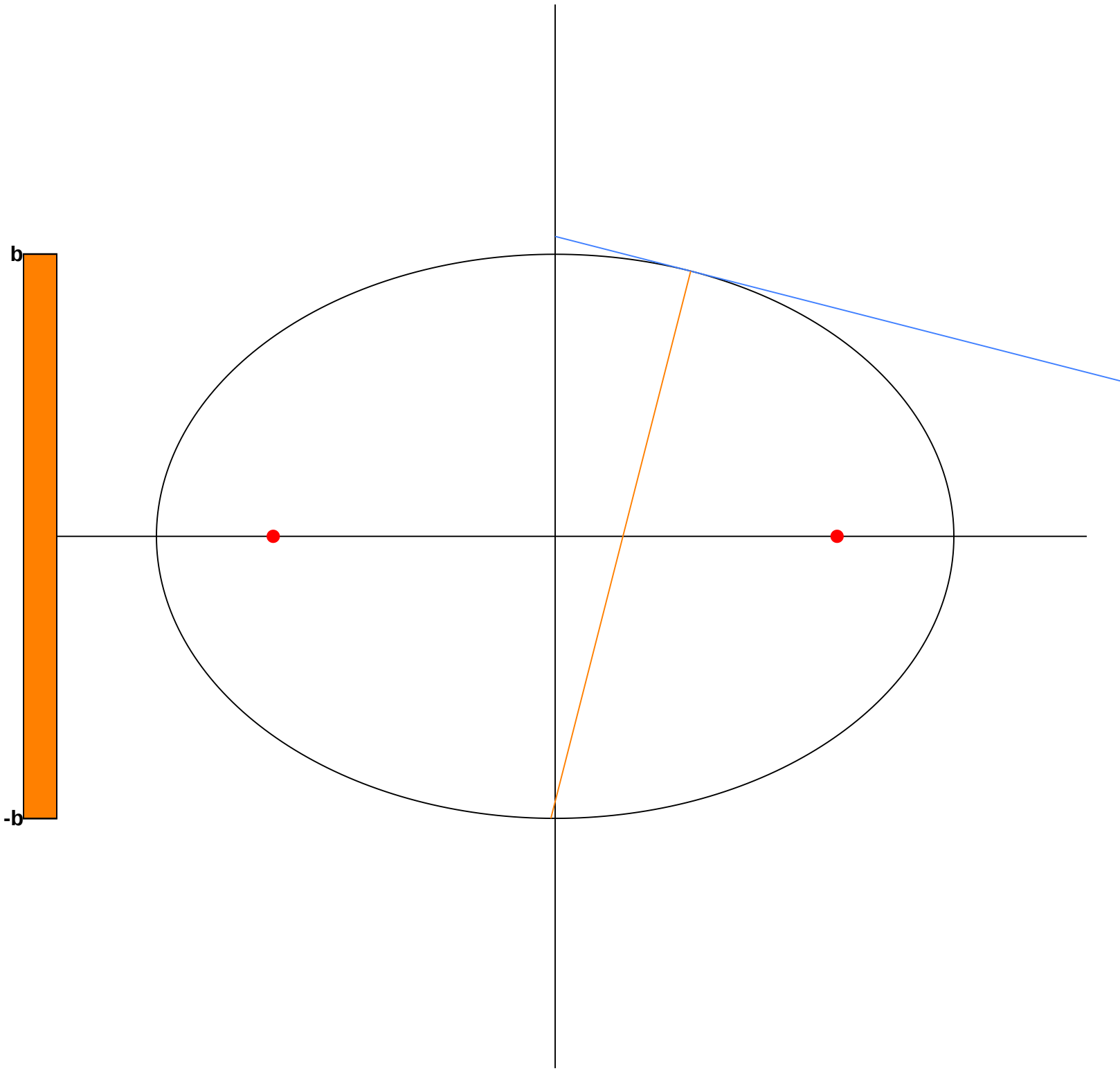
b
-b

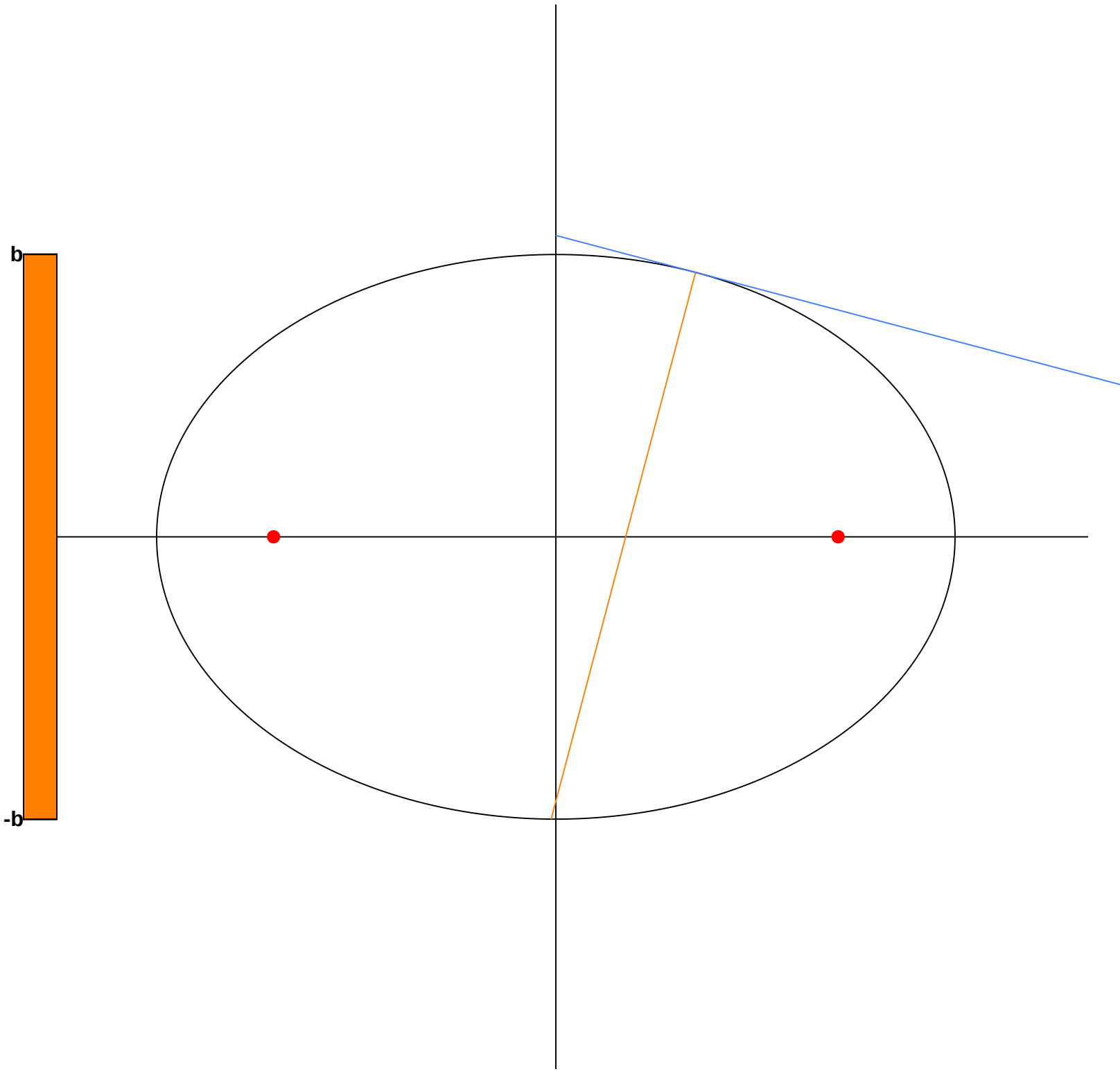
b
-b

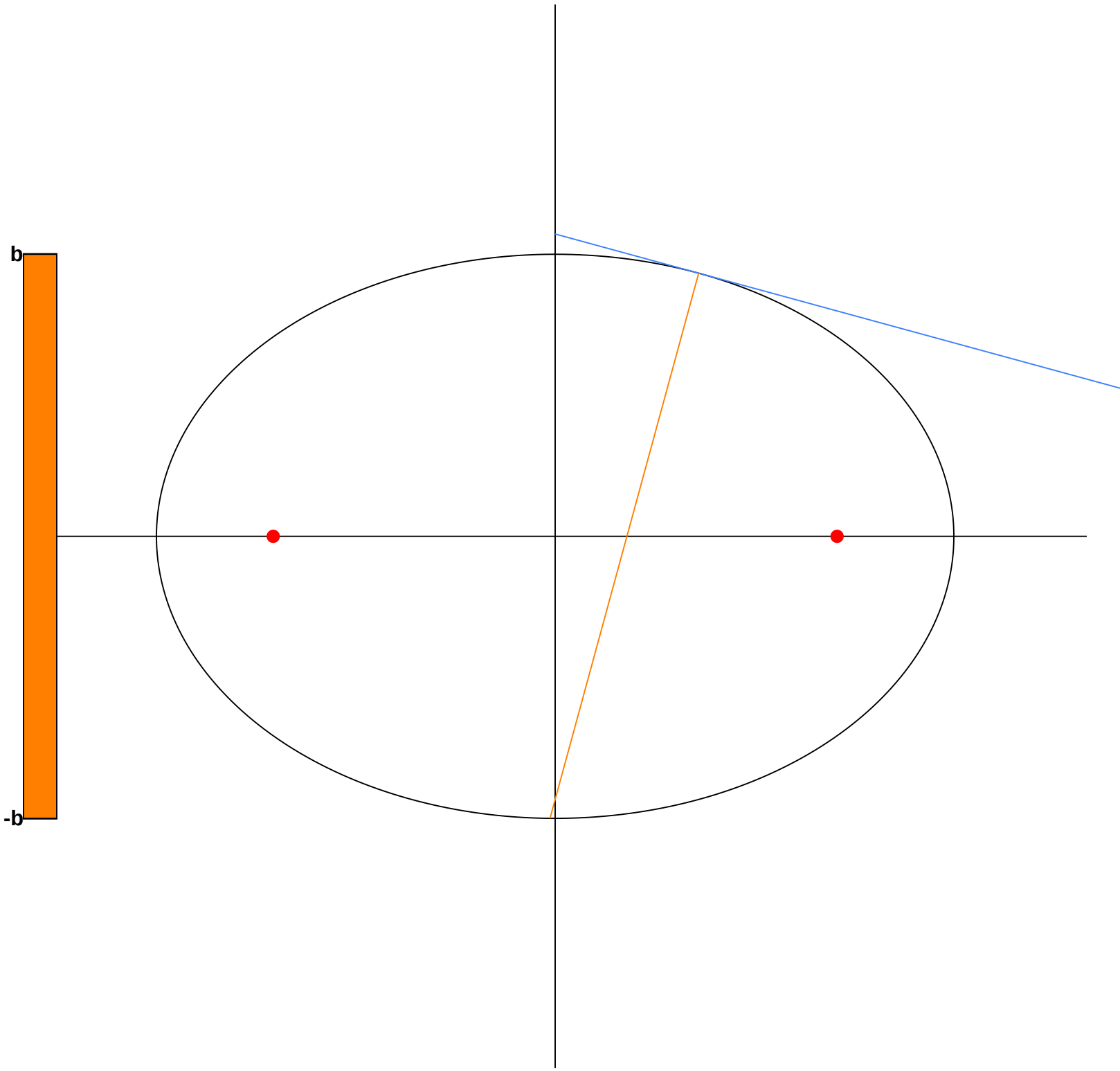
b
-b

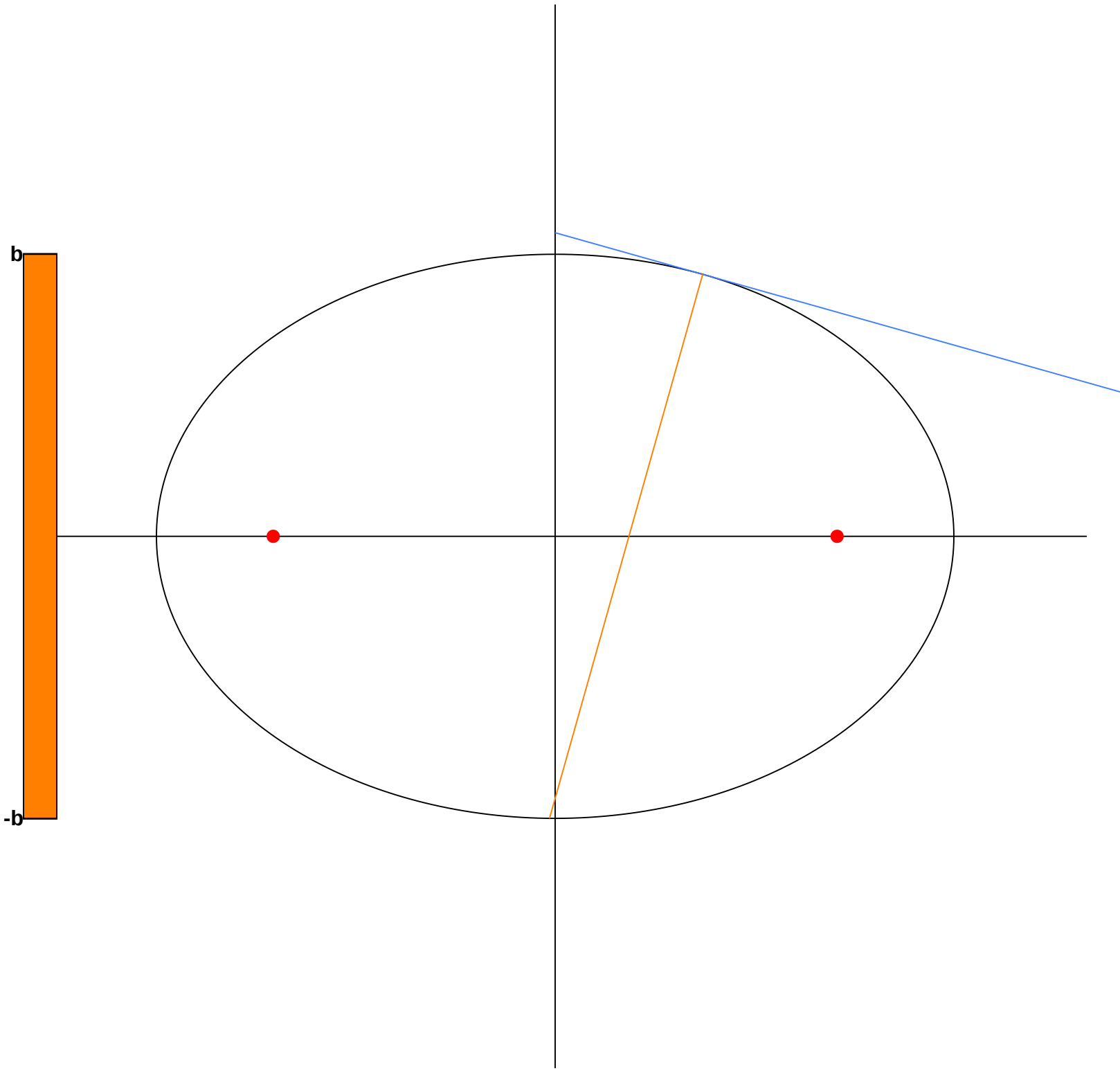
b
-b

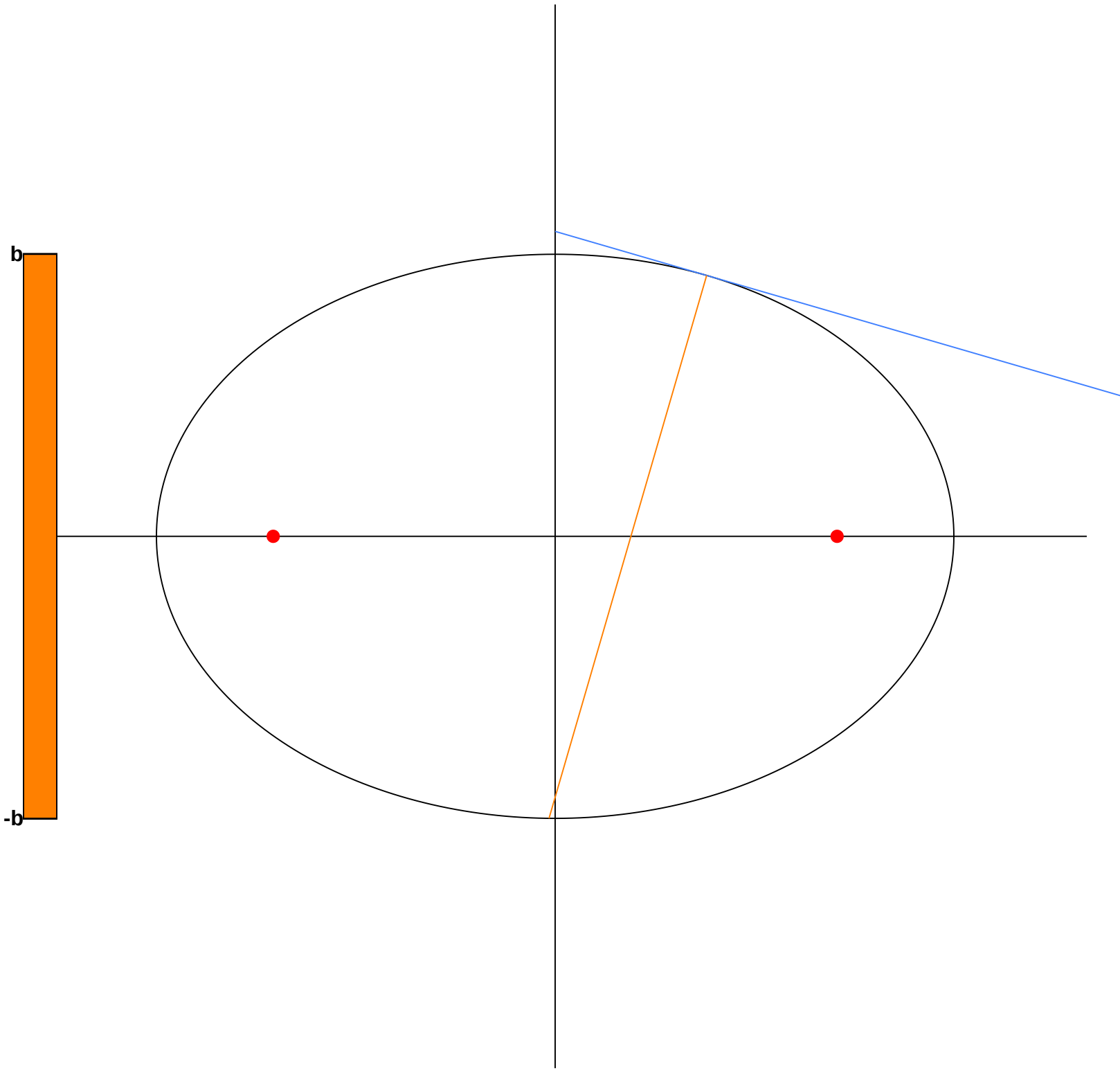
b
-b

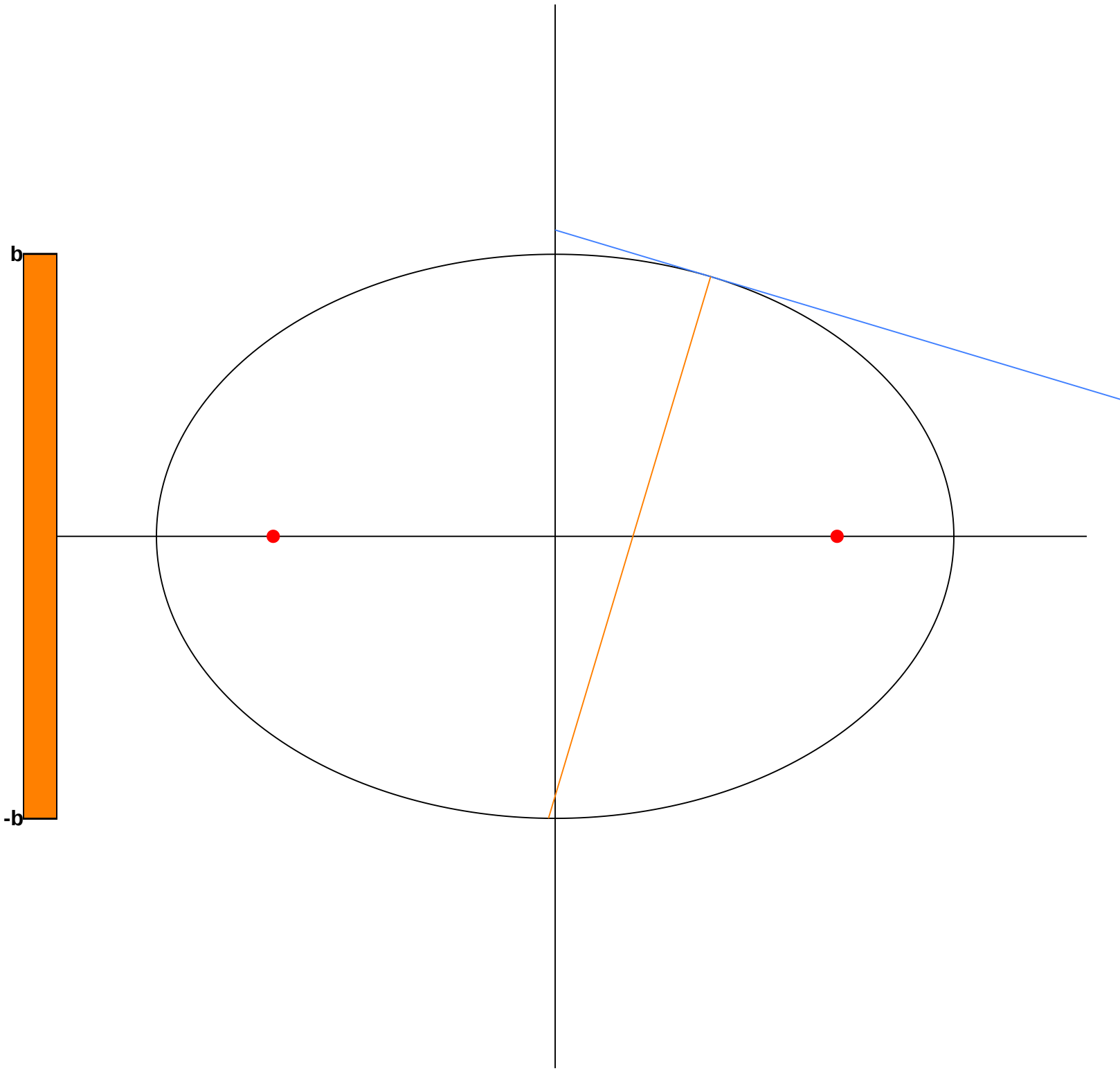
b
-b

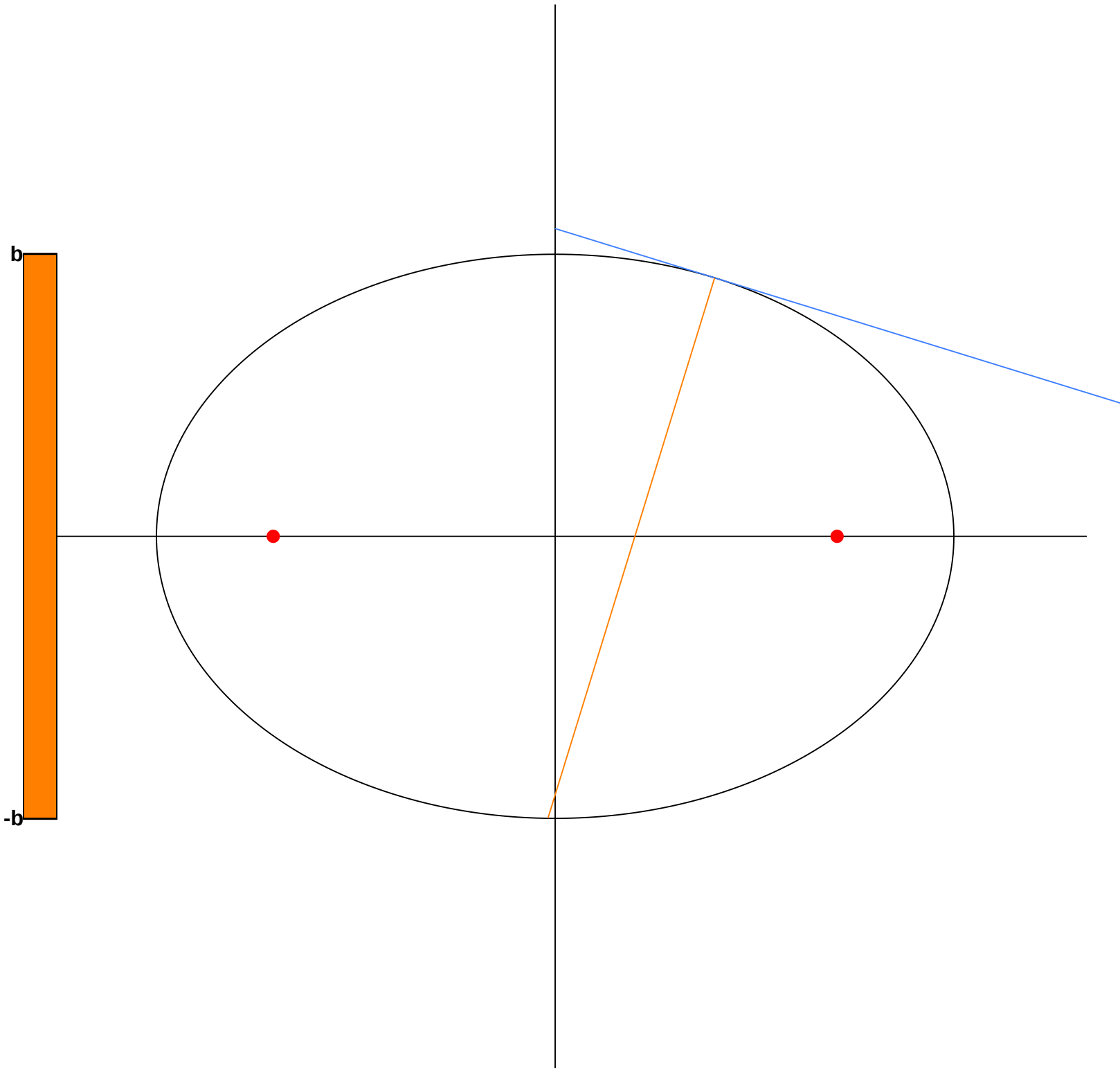
b
-b

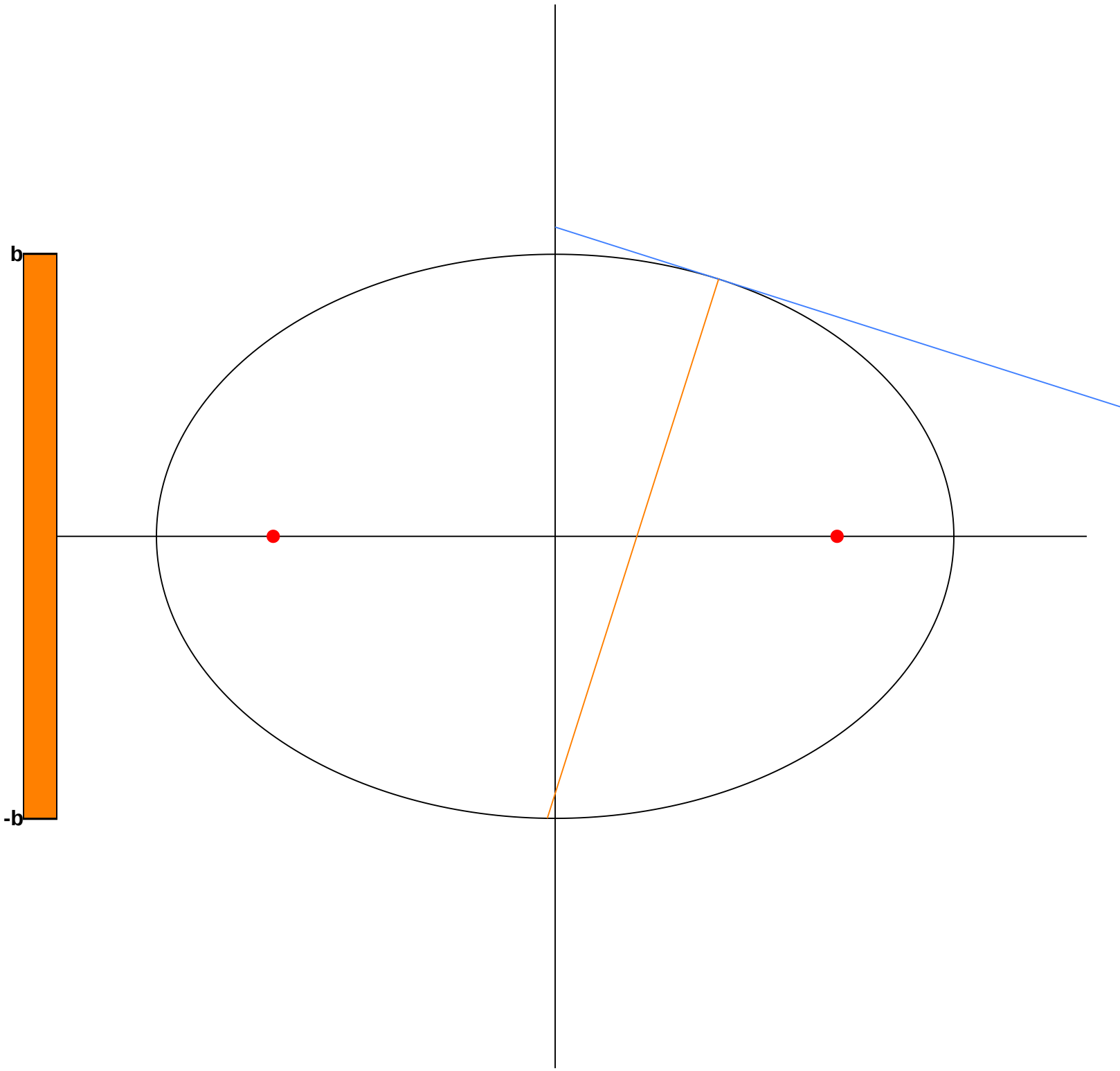
b
-b

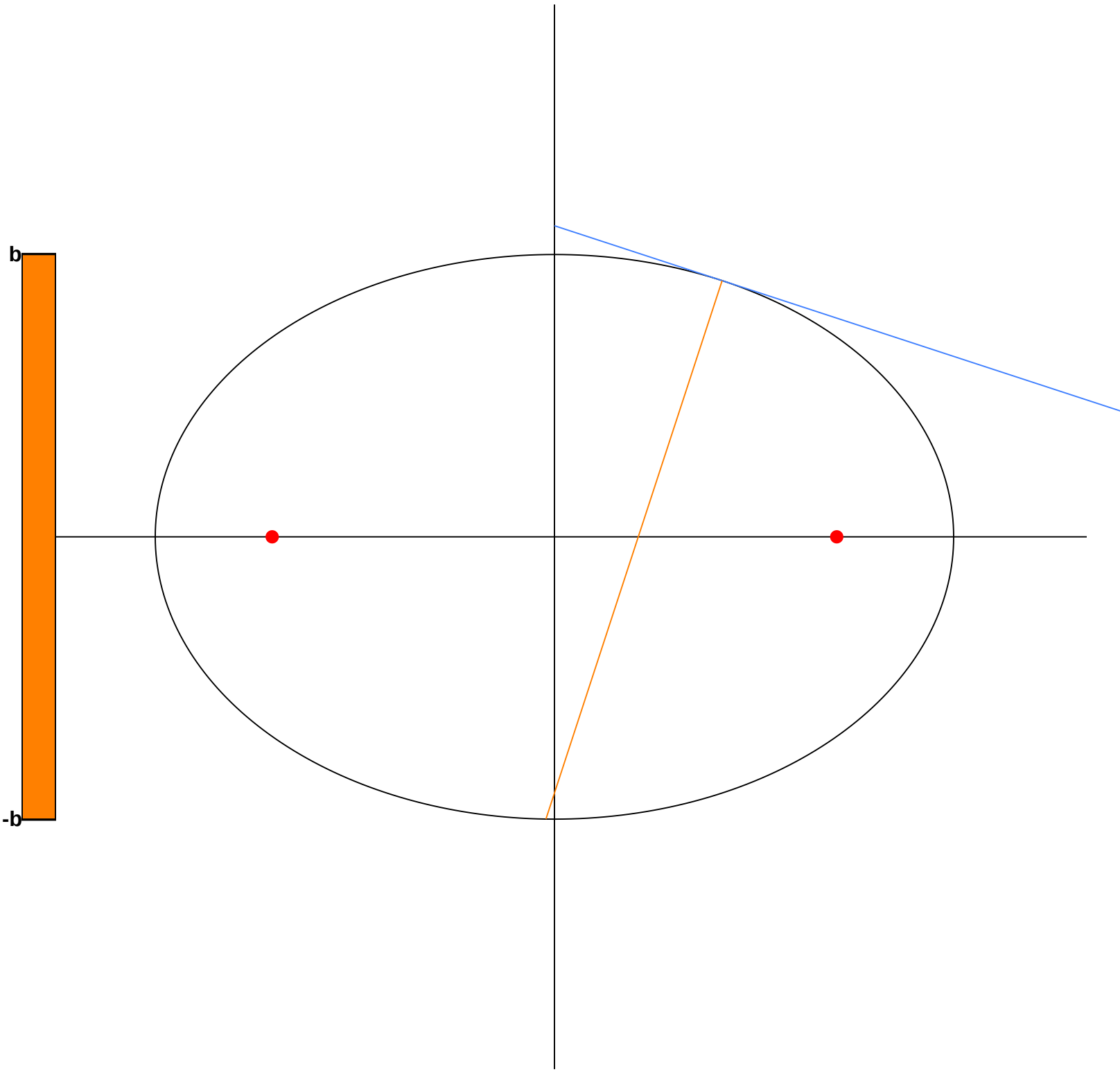
b
-b

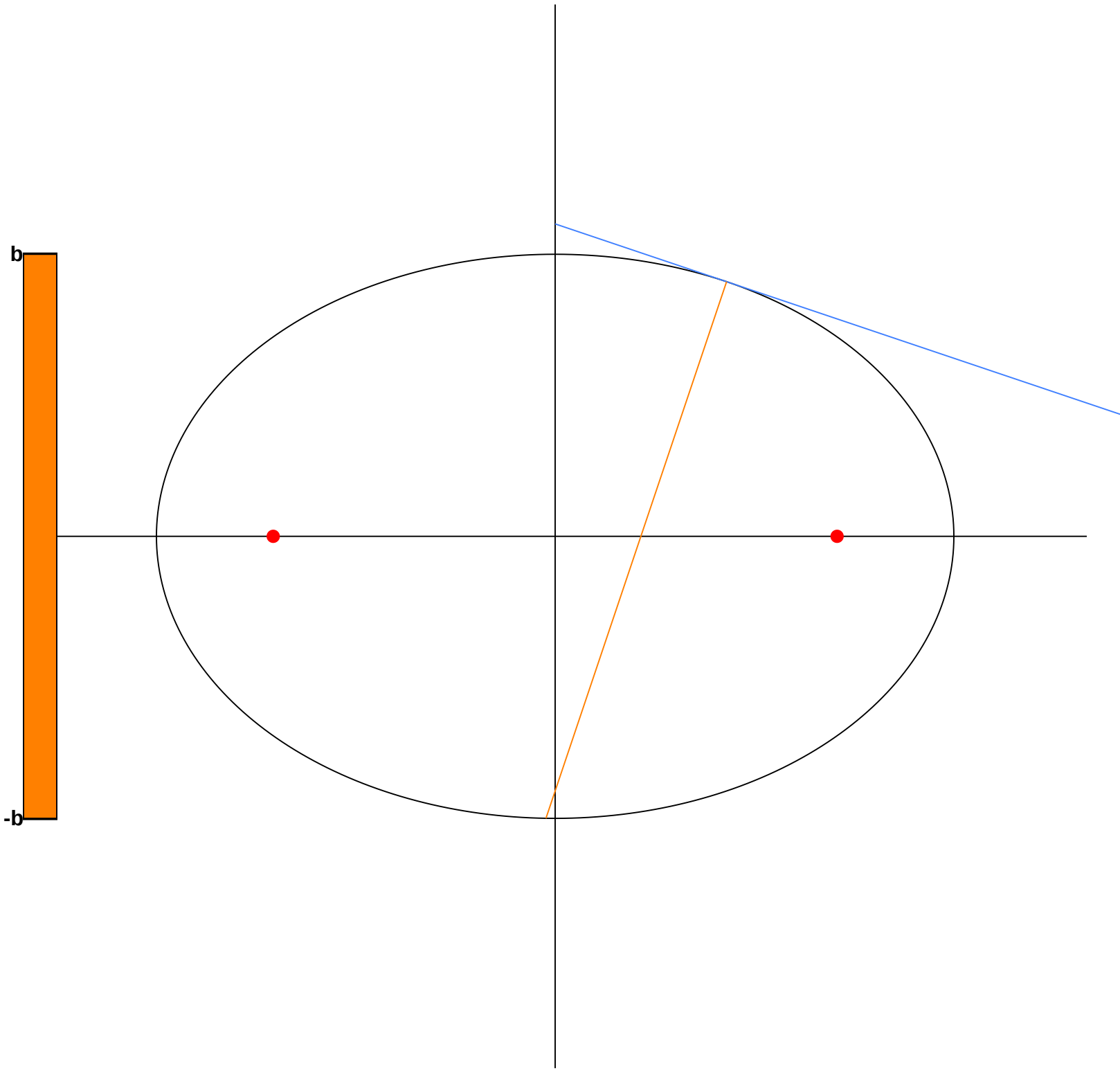
b
-b

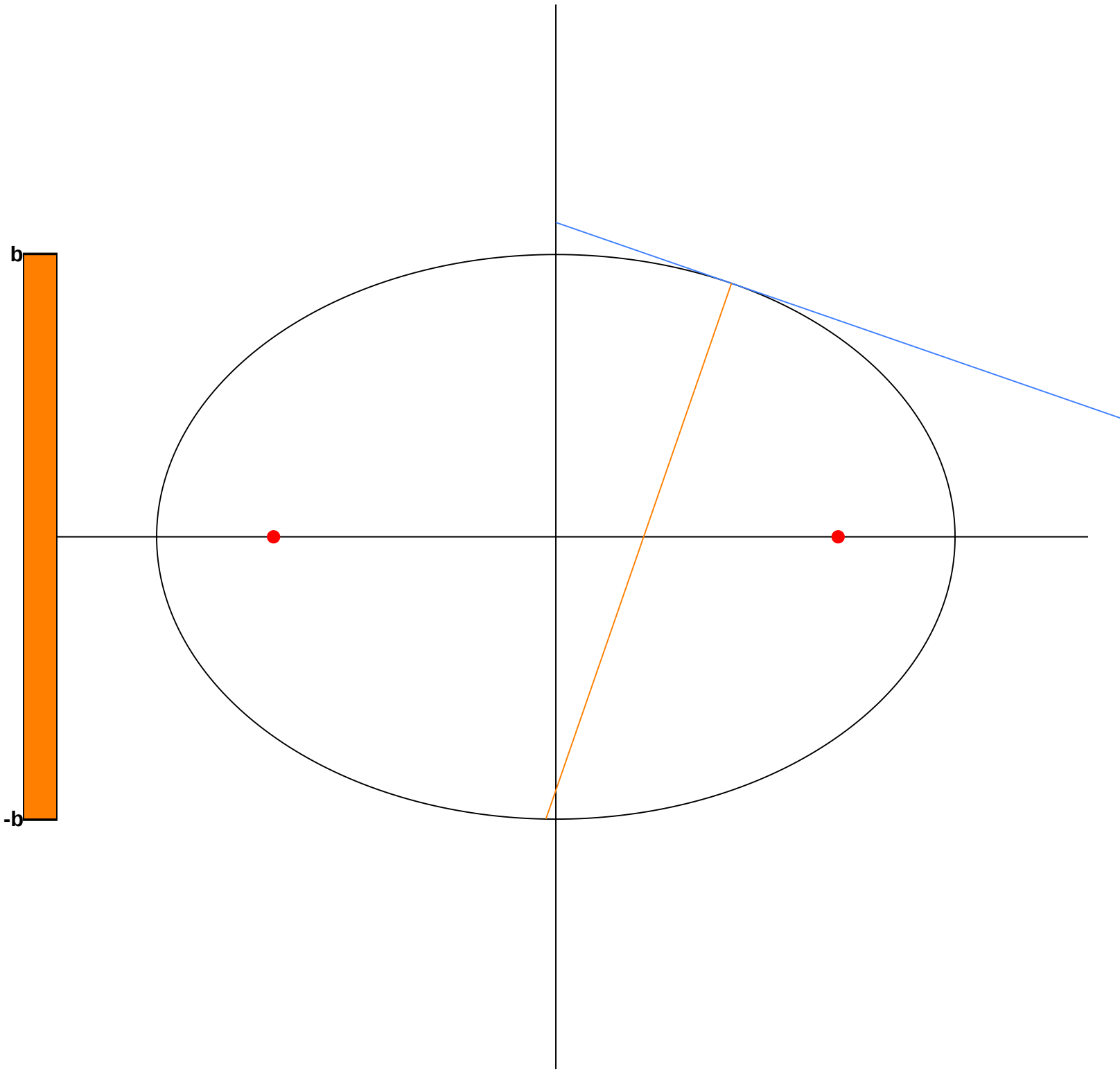
b
-b

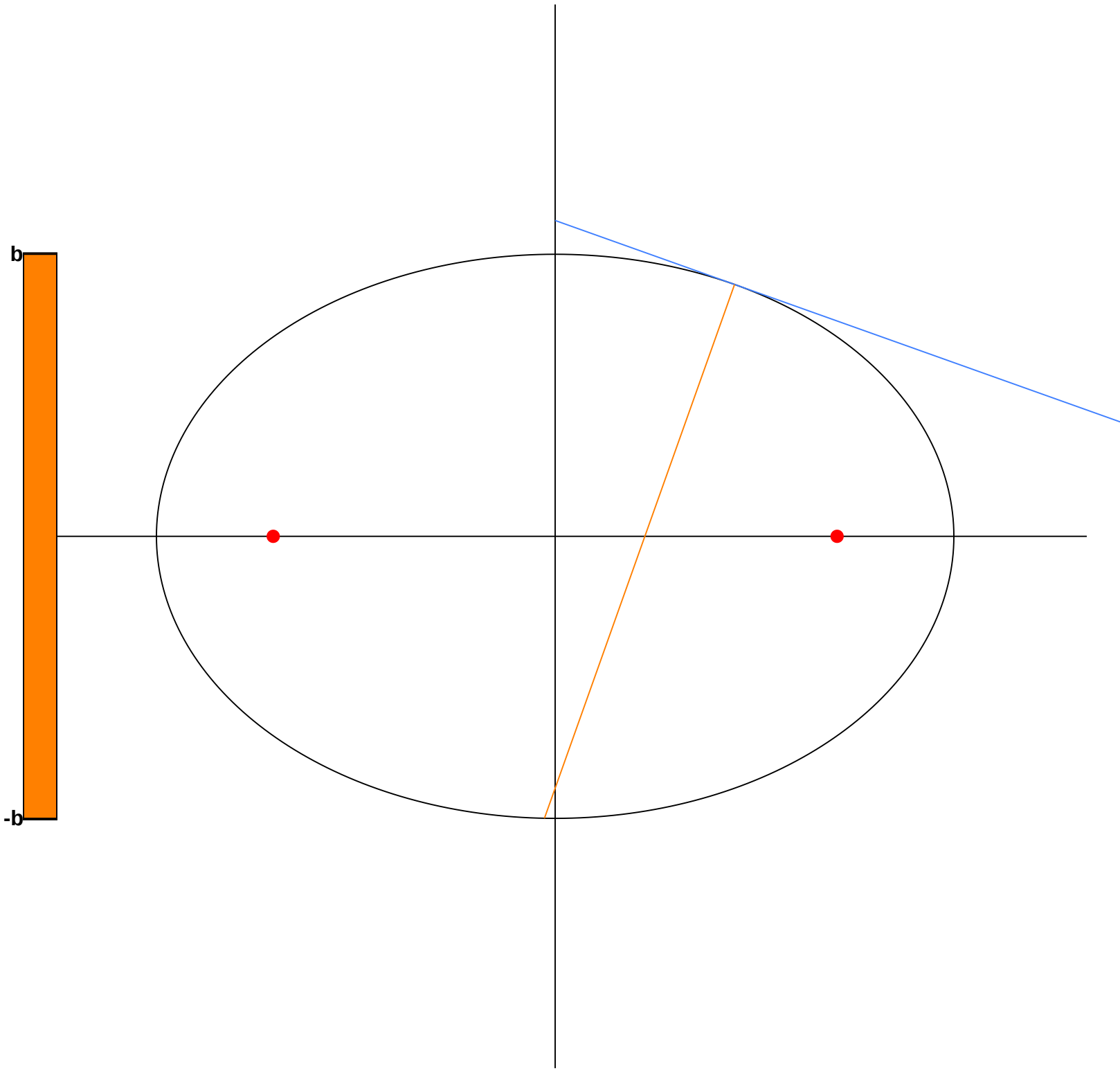
b
-b

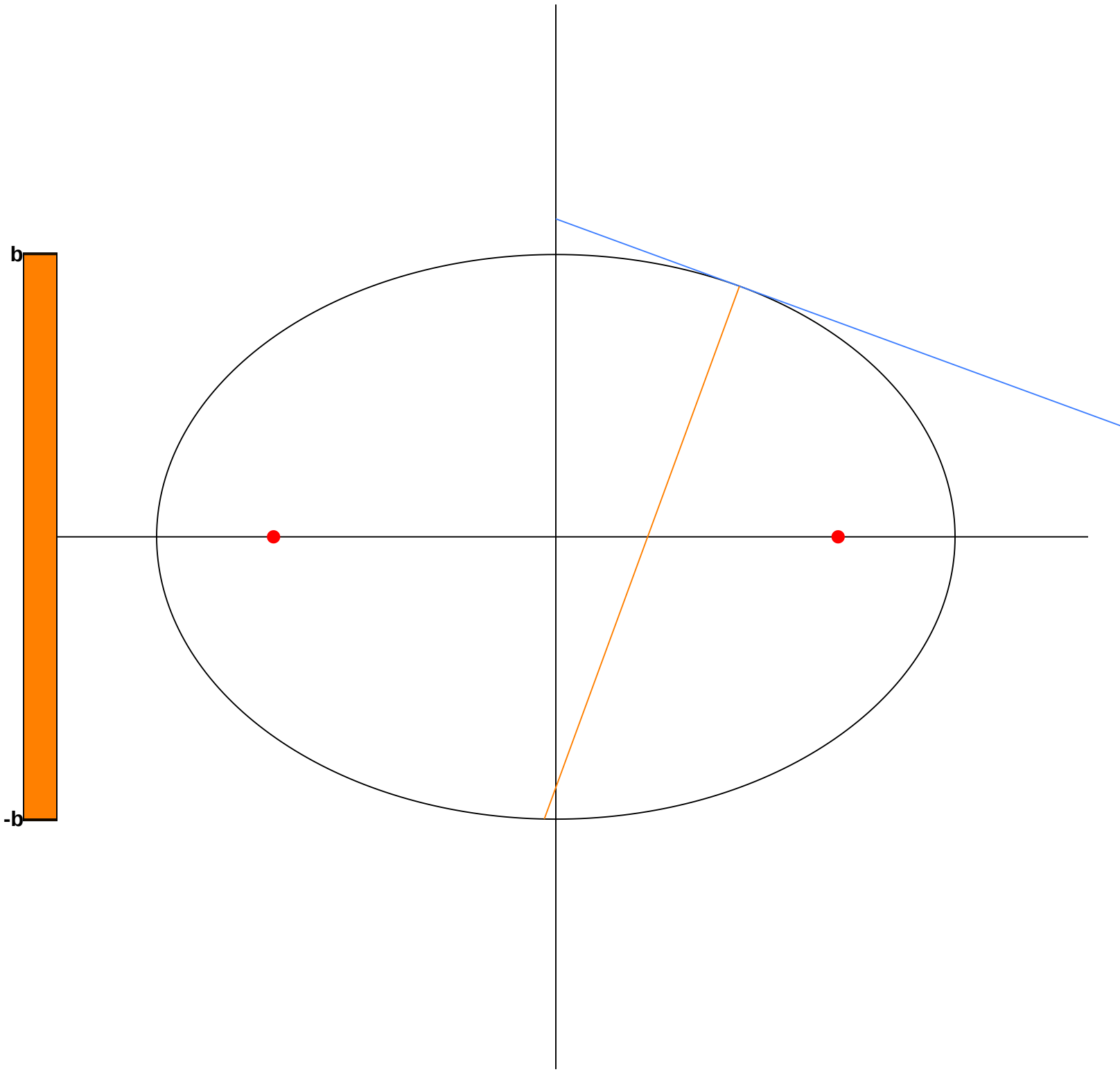
b
-b

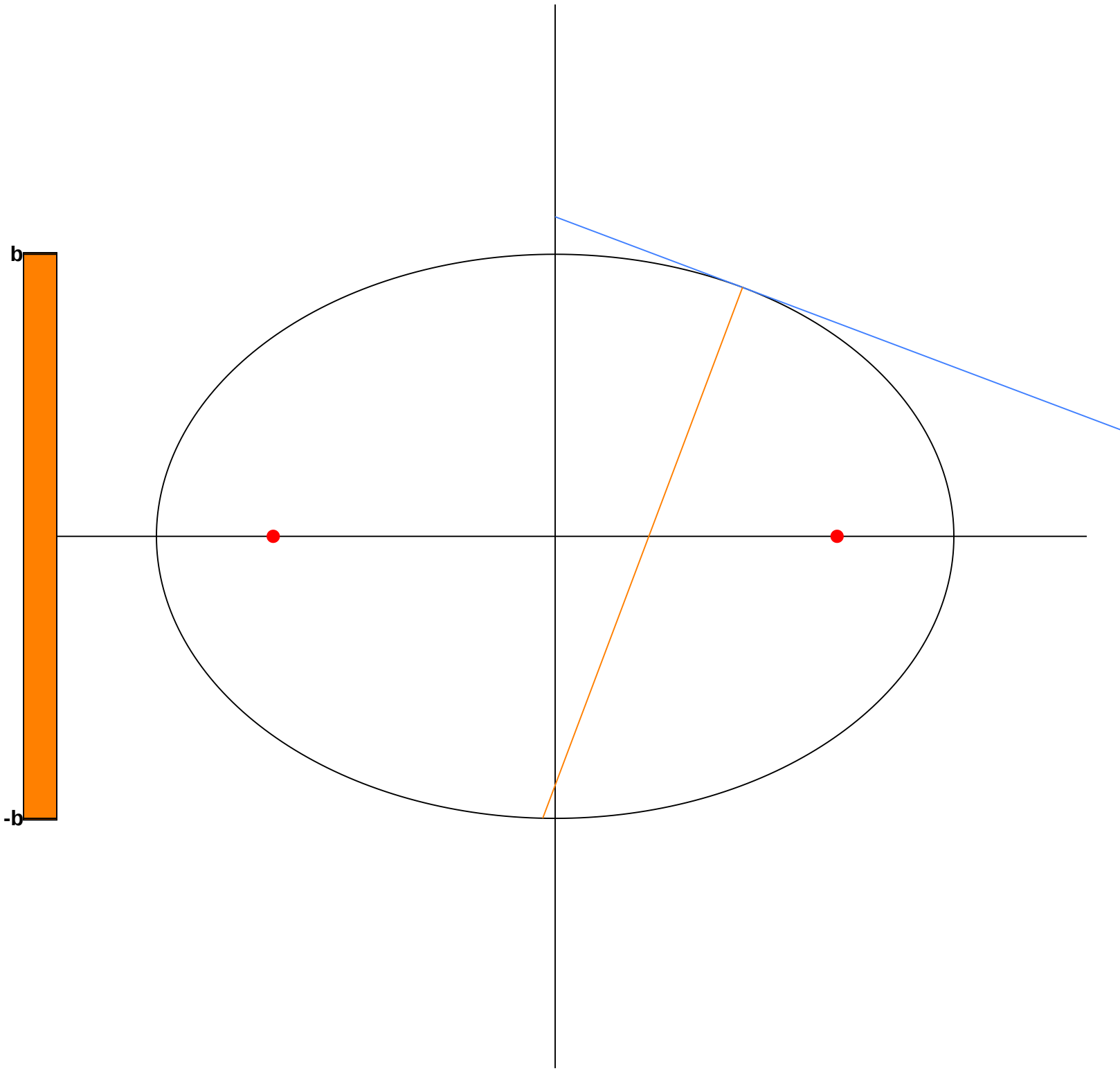
b
-b

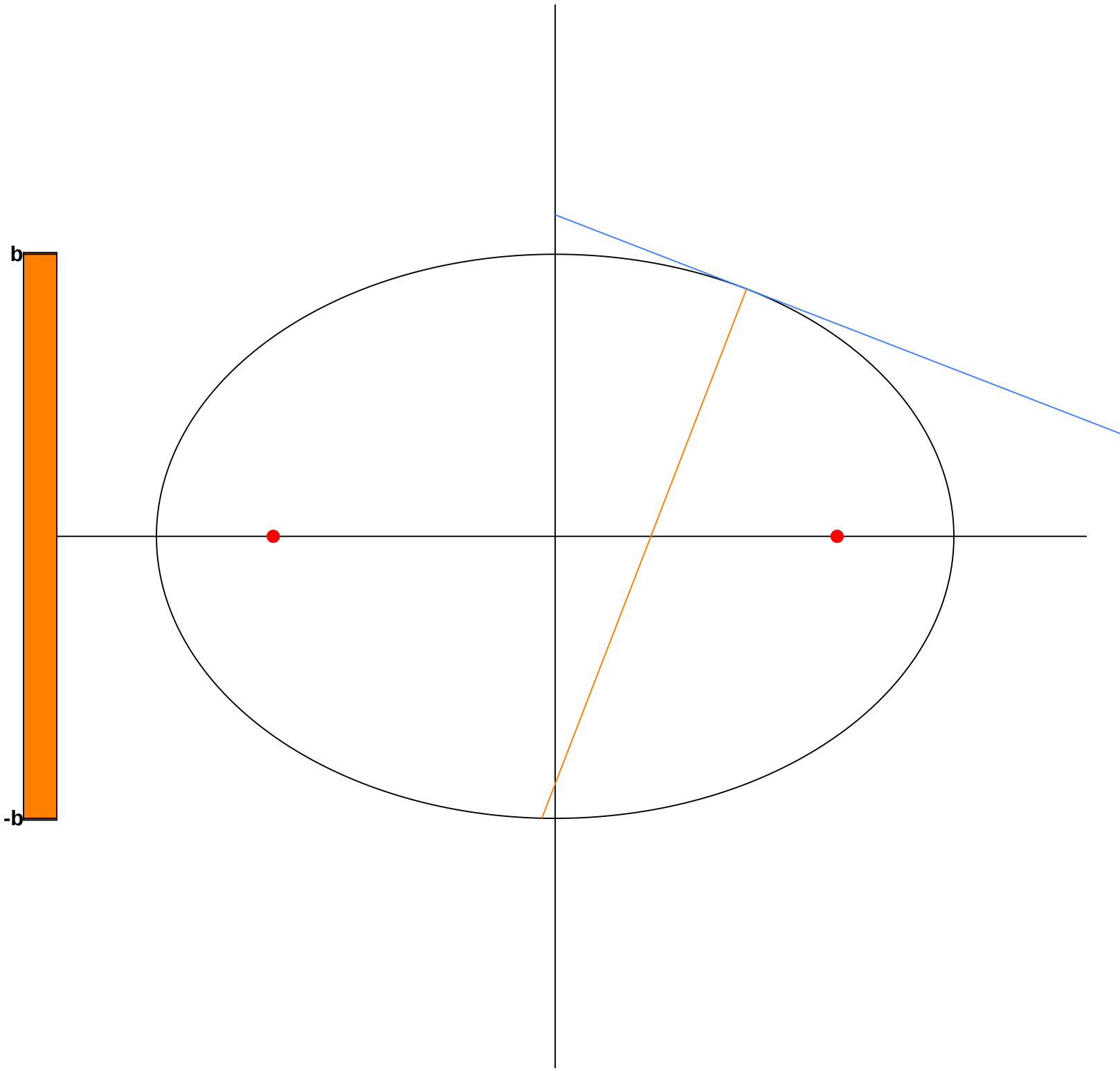
b
-b

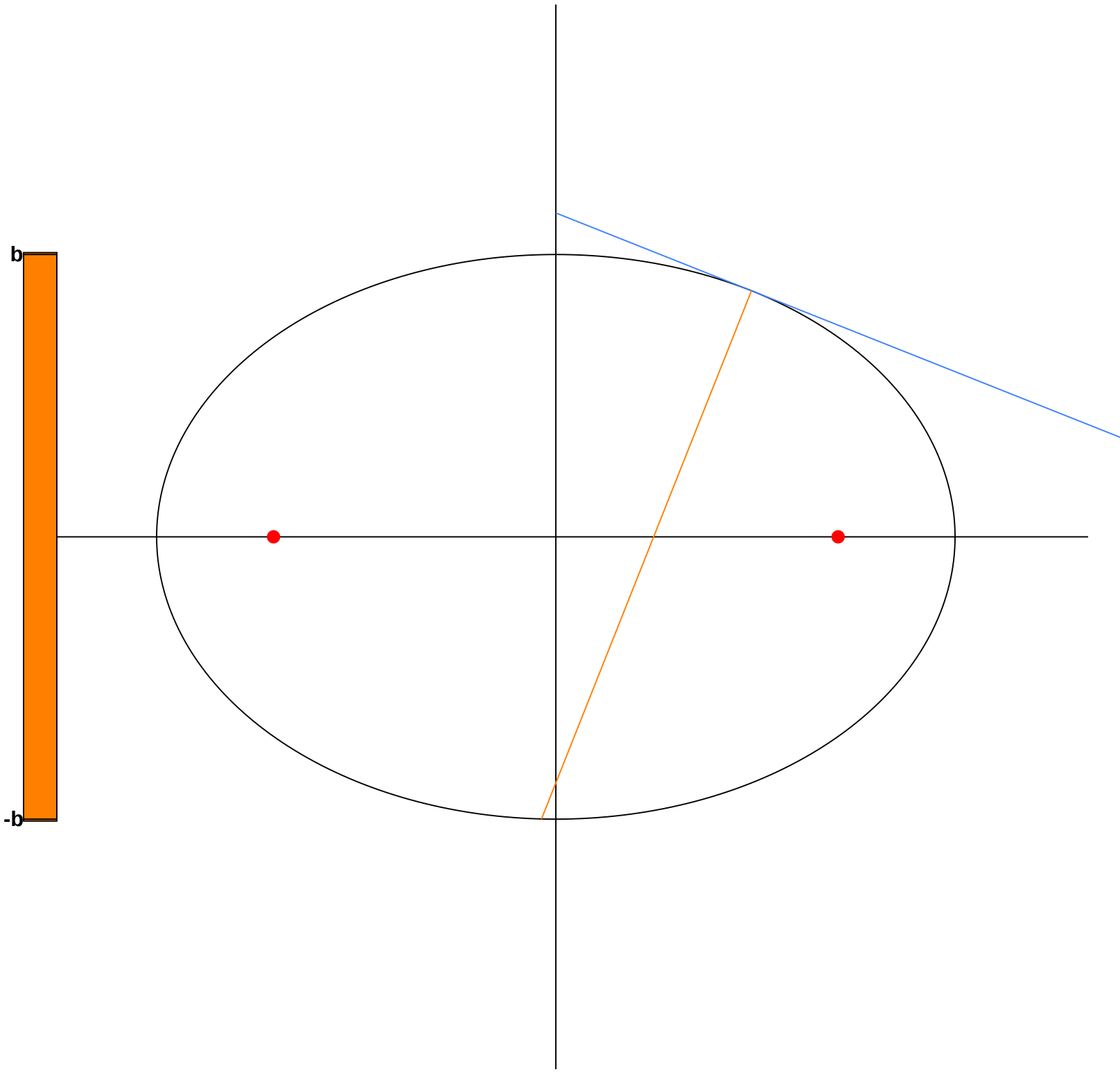
b
-b

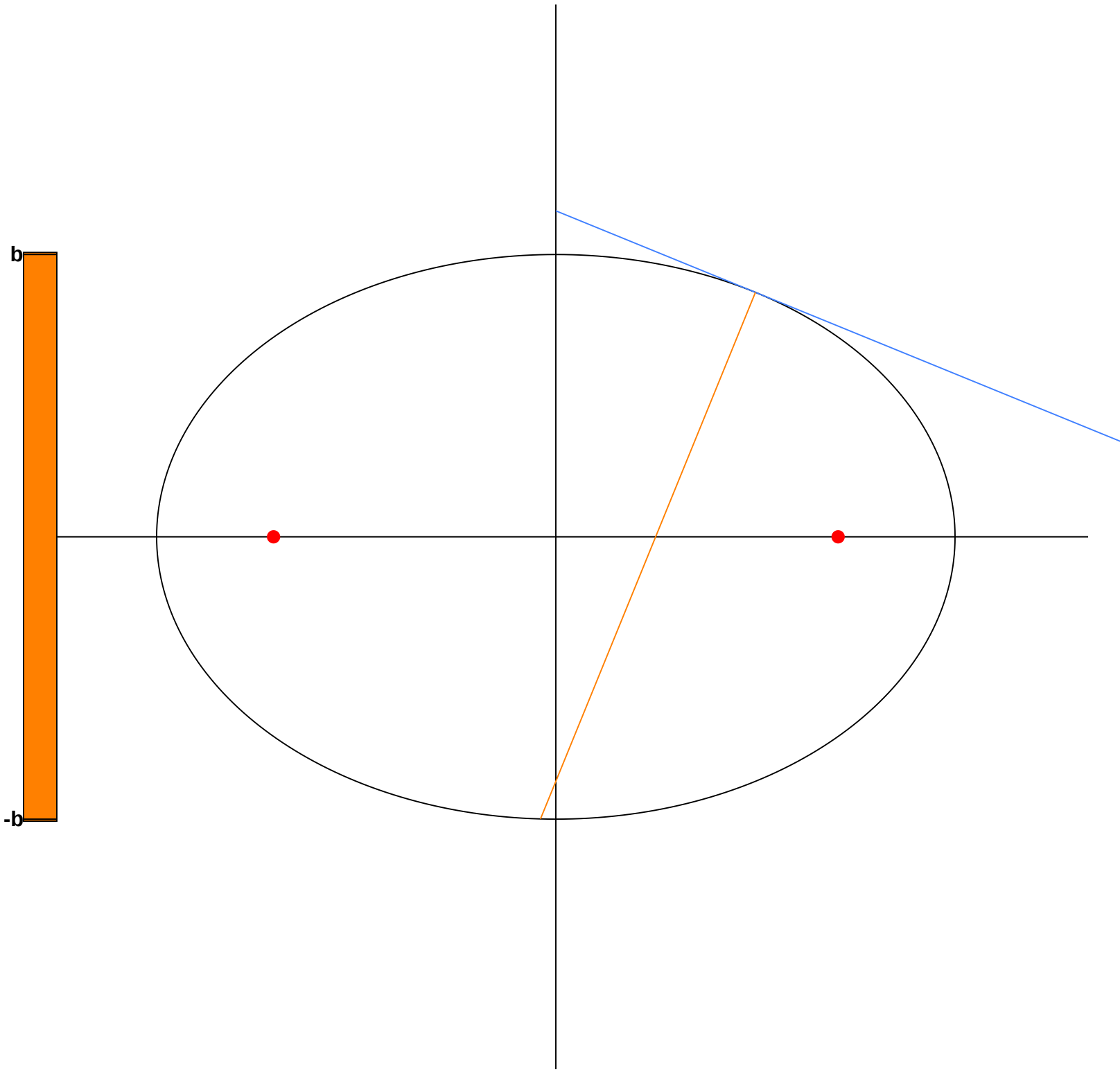
b
-b

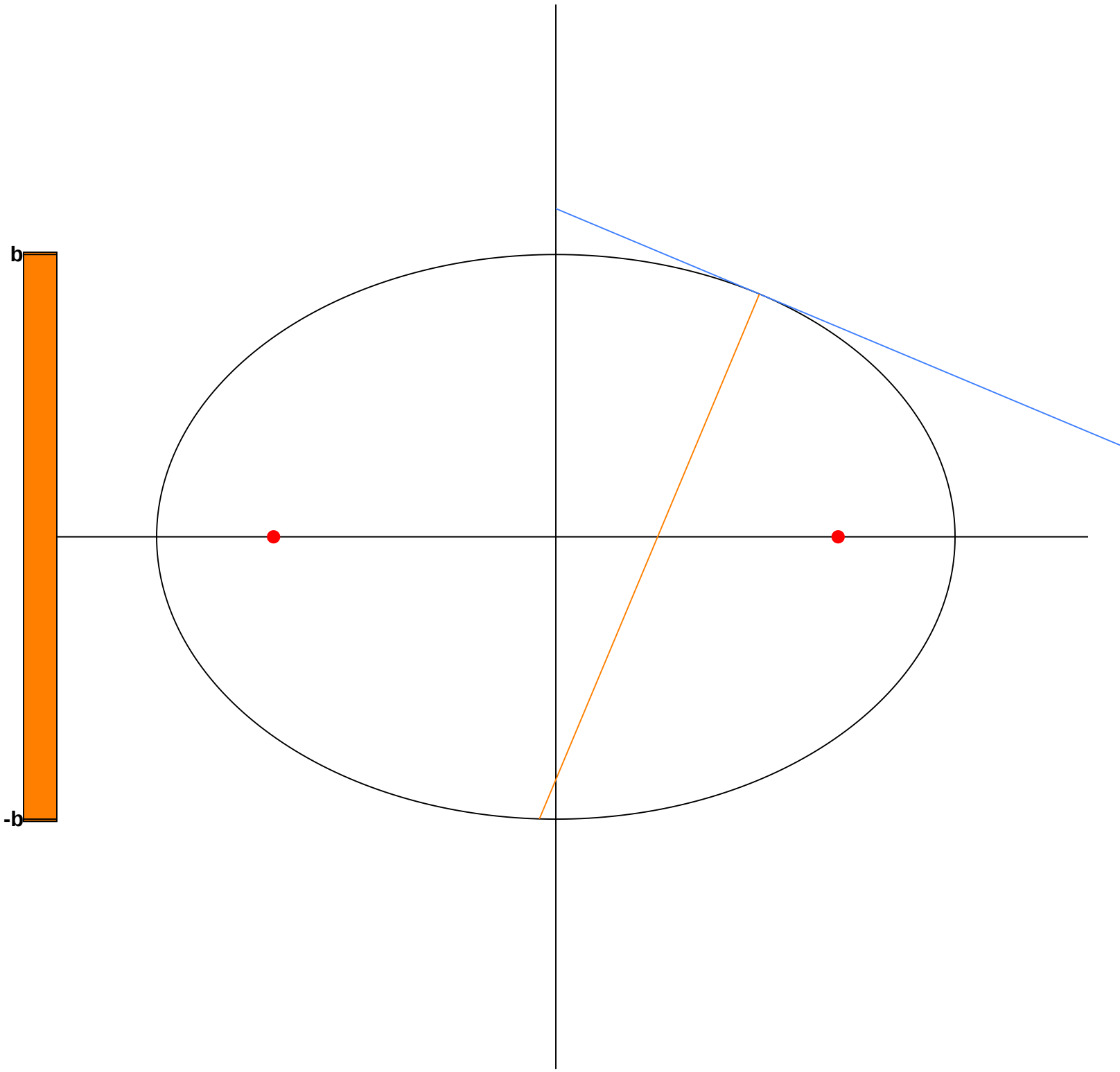
b
-b

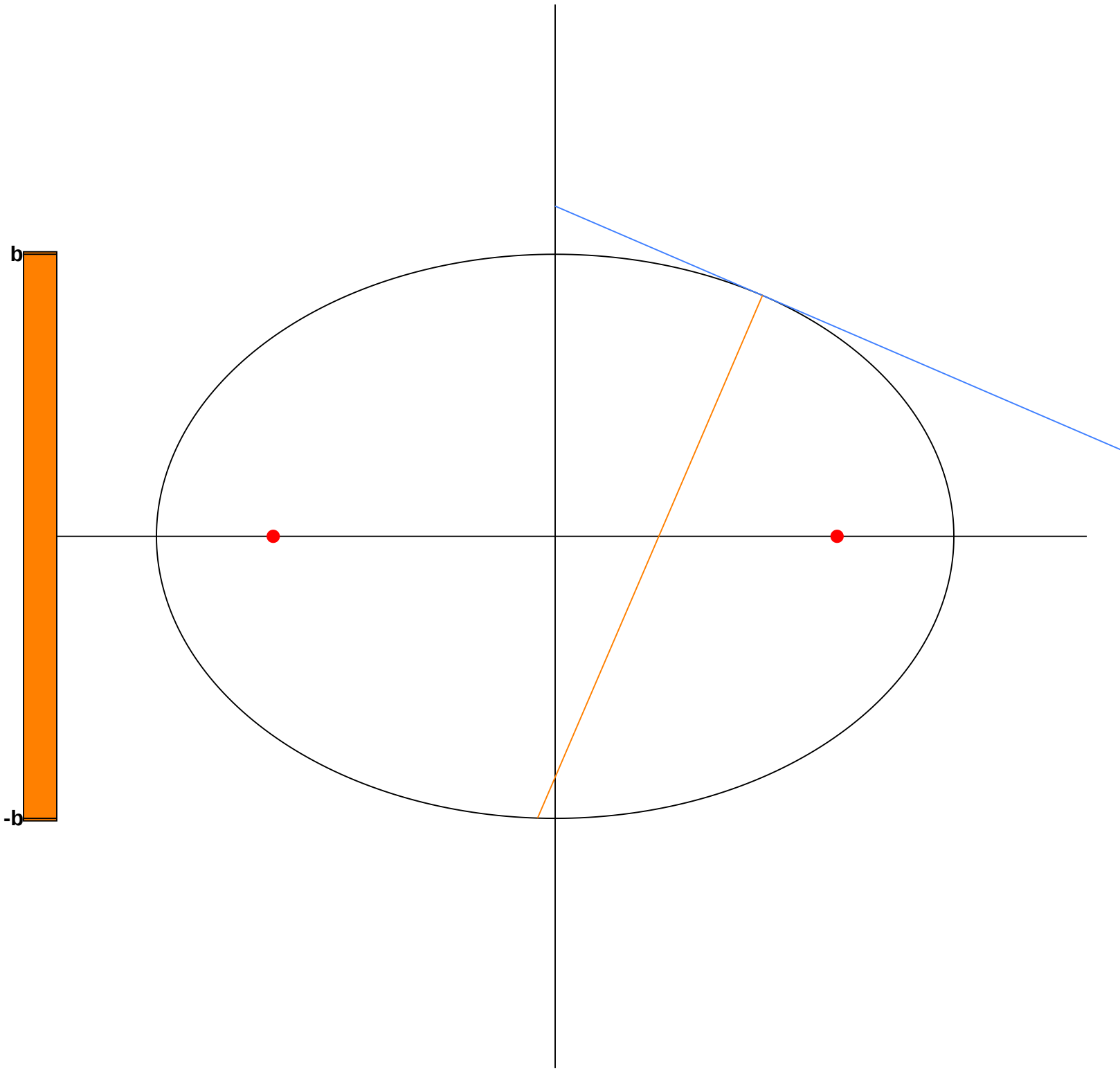
b
-b

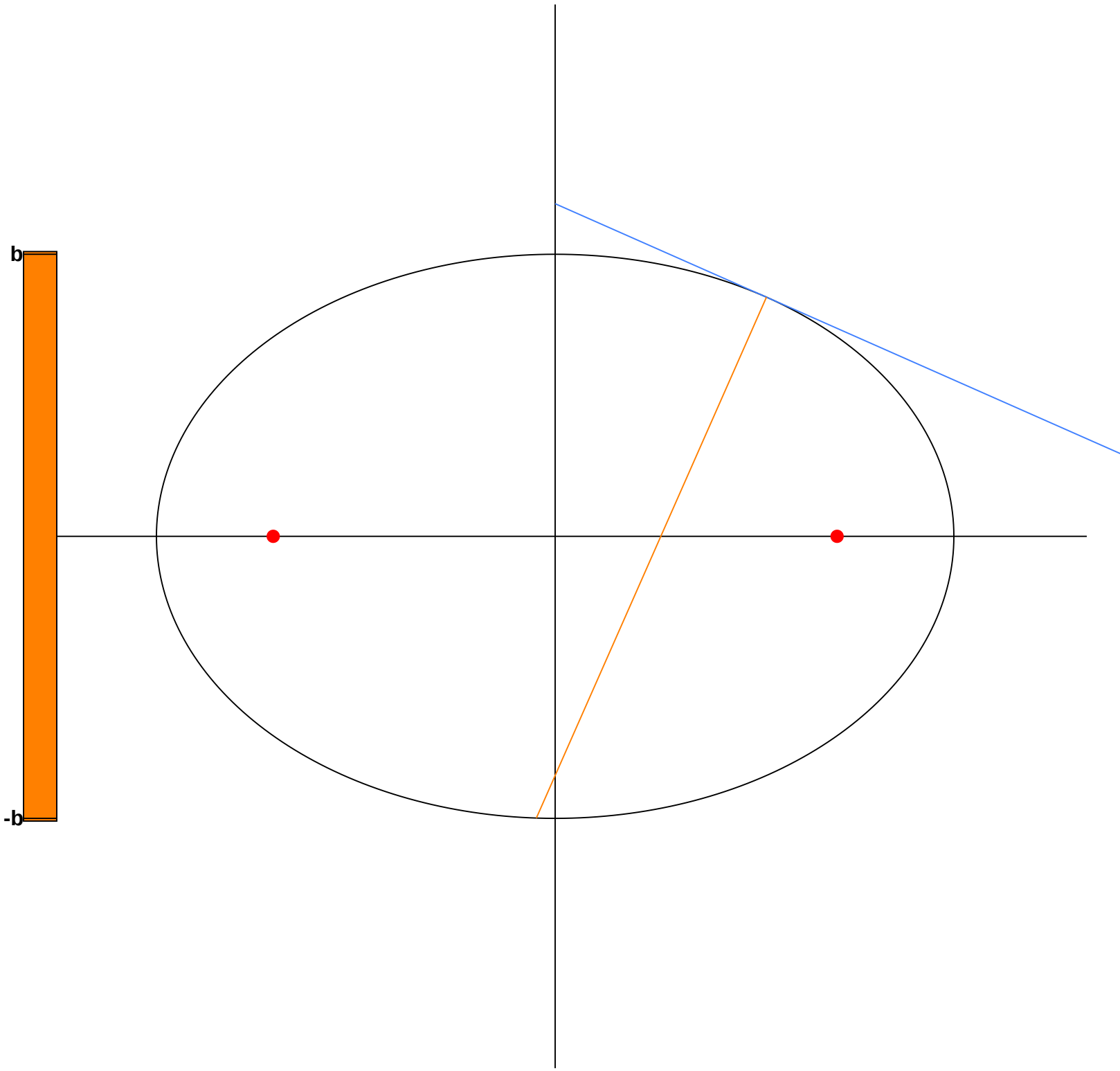
b
-b

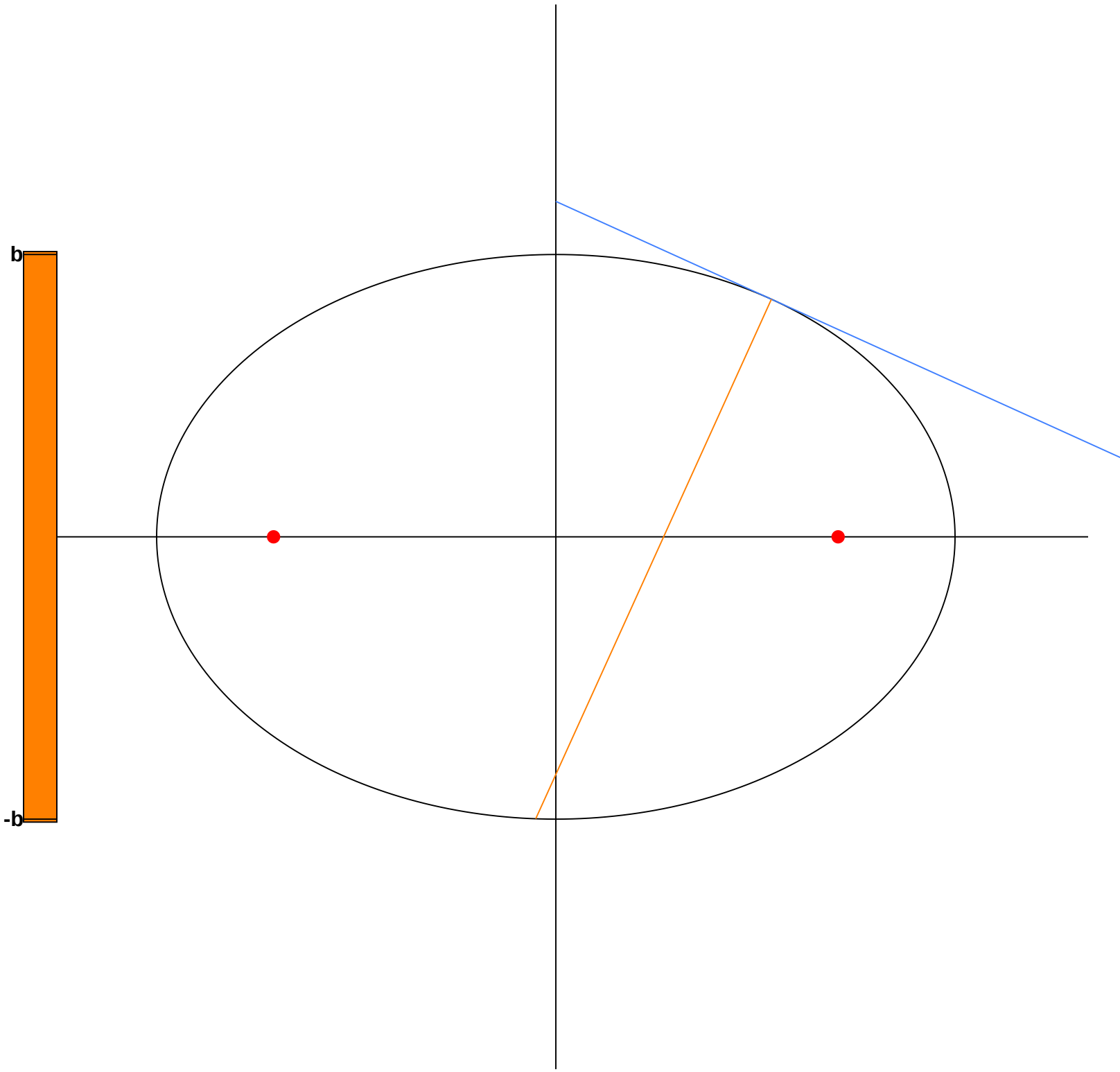
b
-b

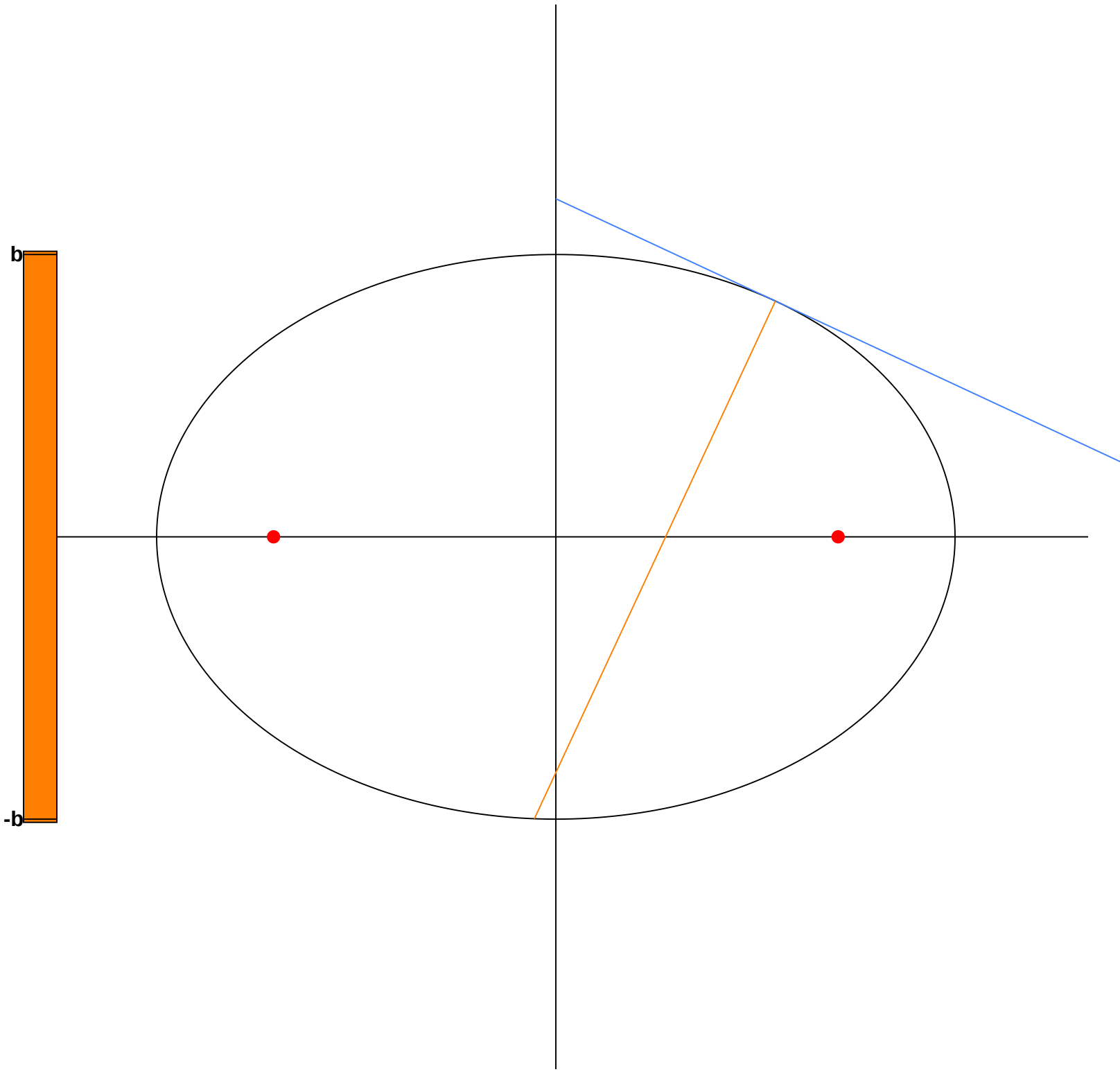
b
-b

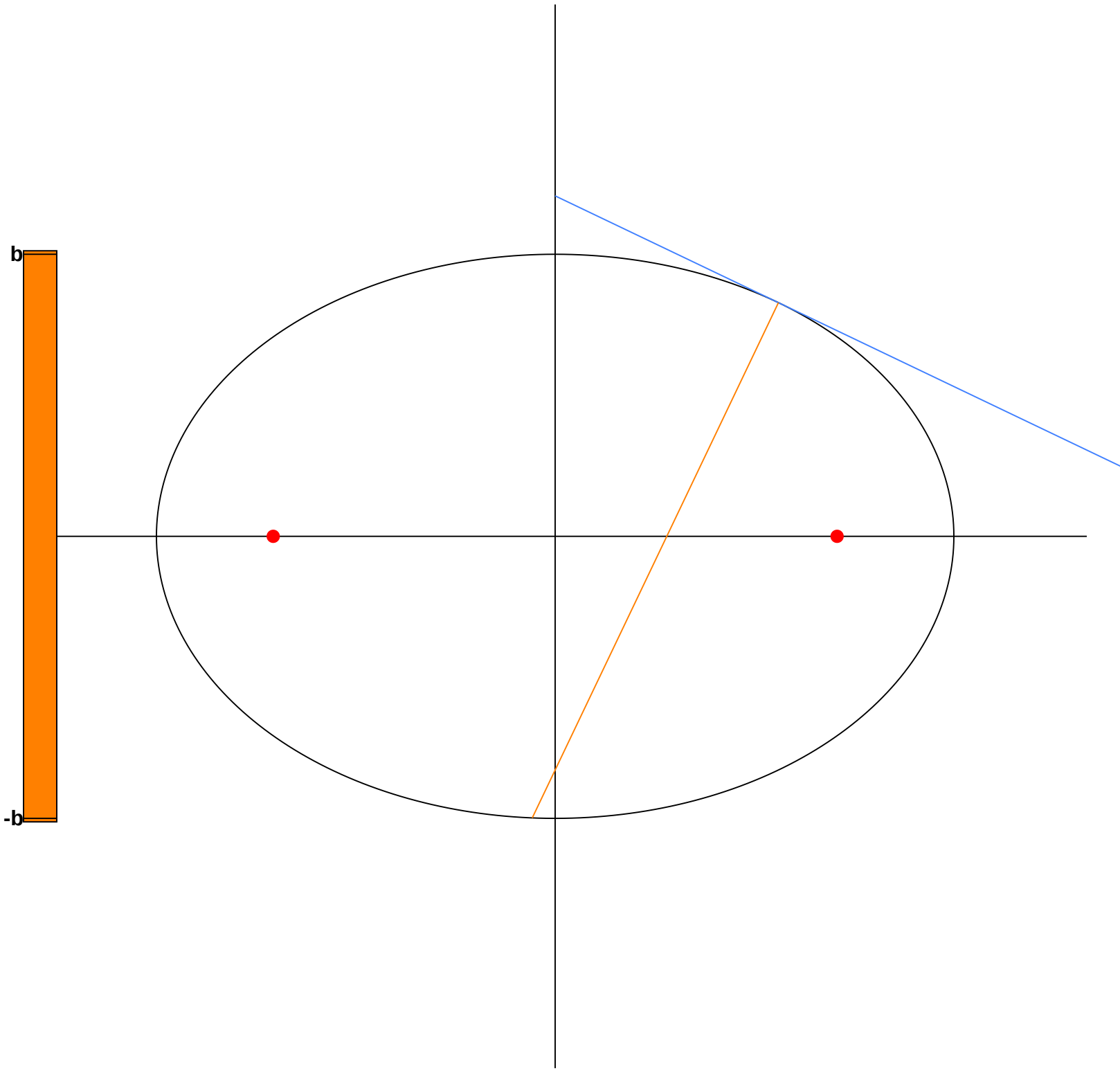
b
-b

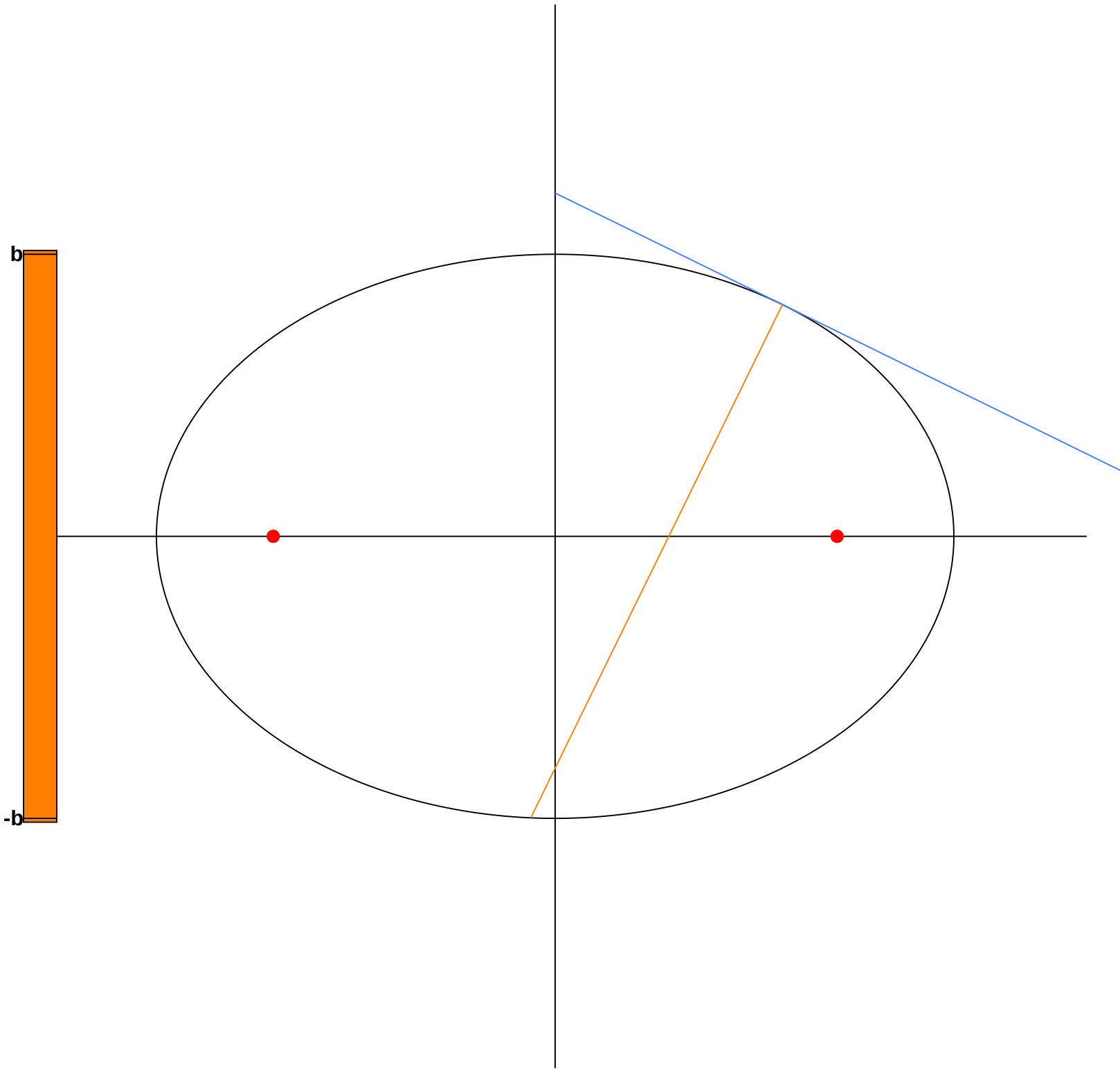
b
-b

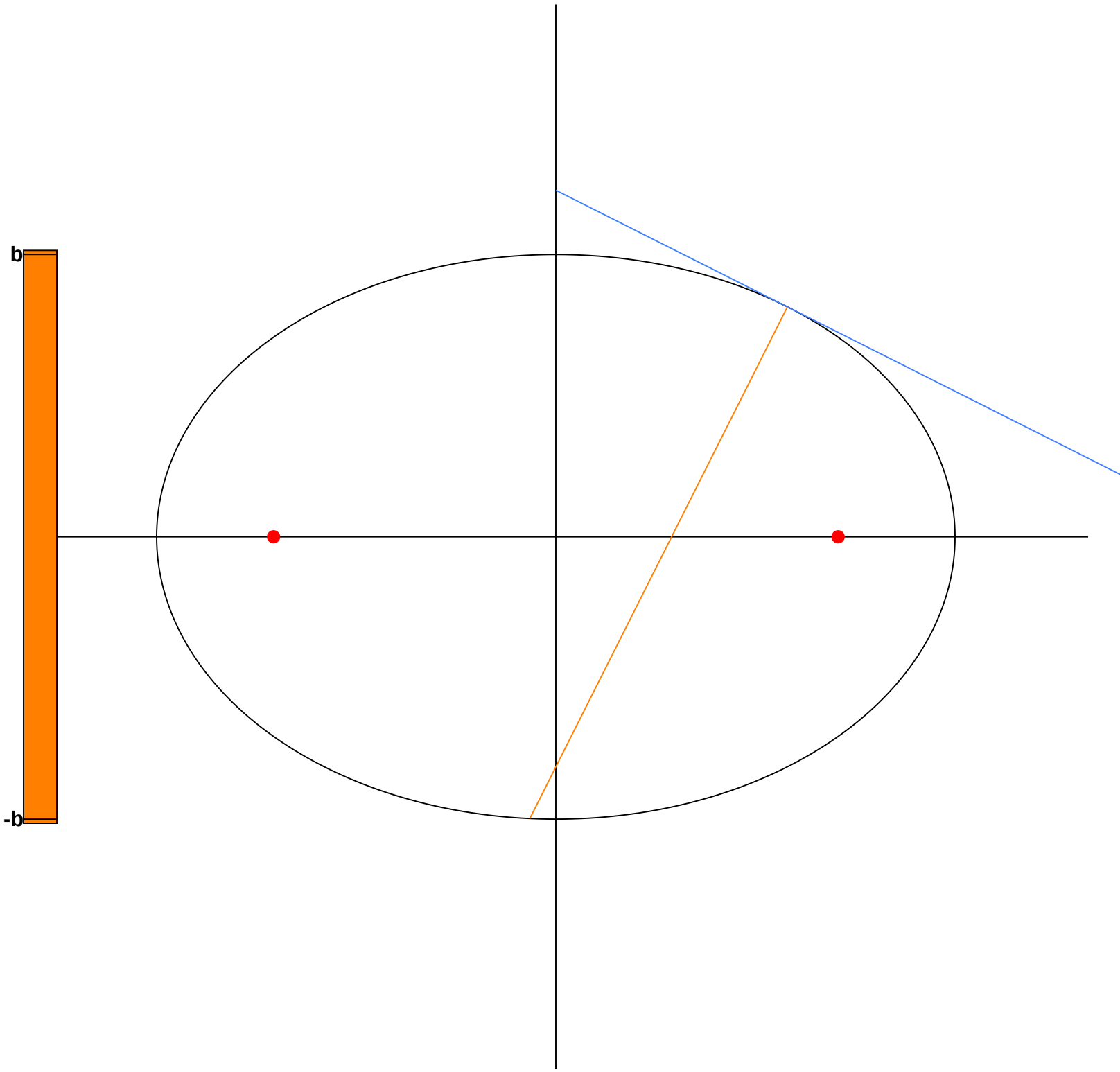
b
-b

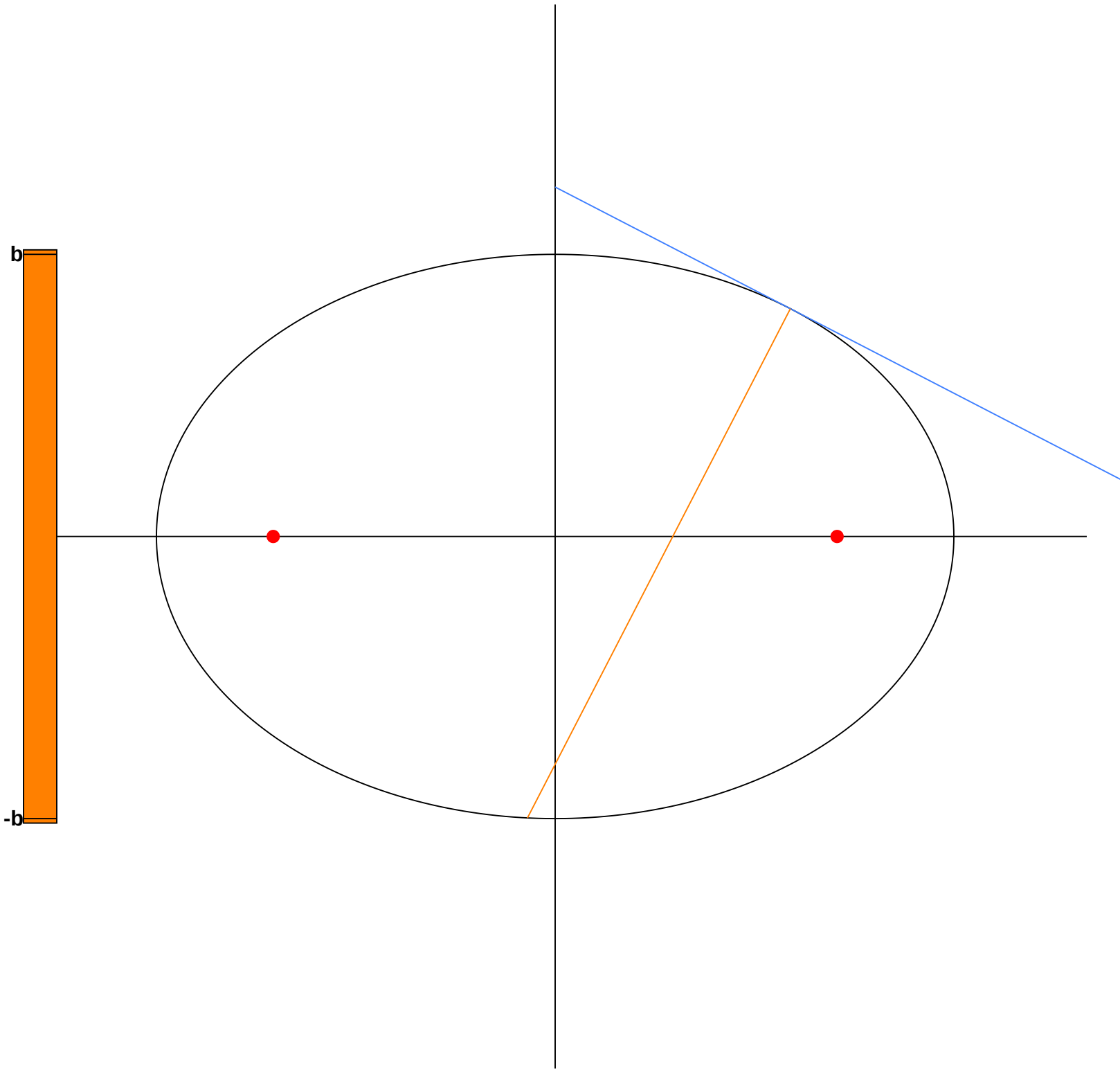
b
-b

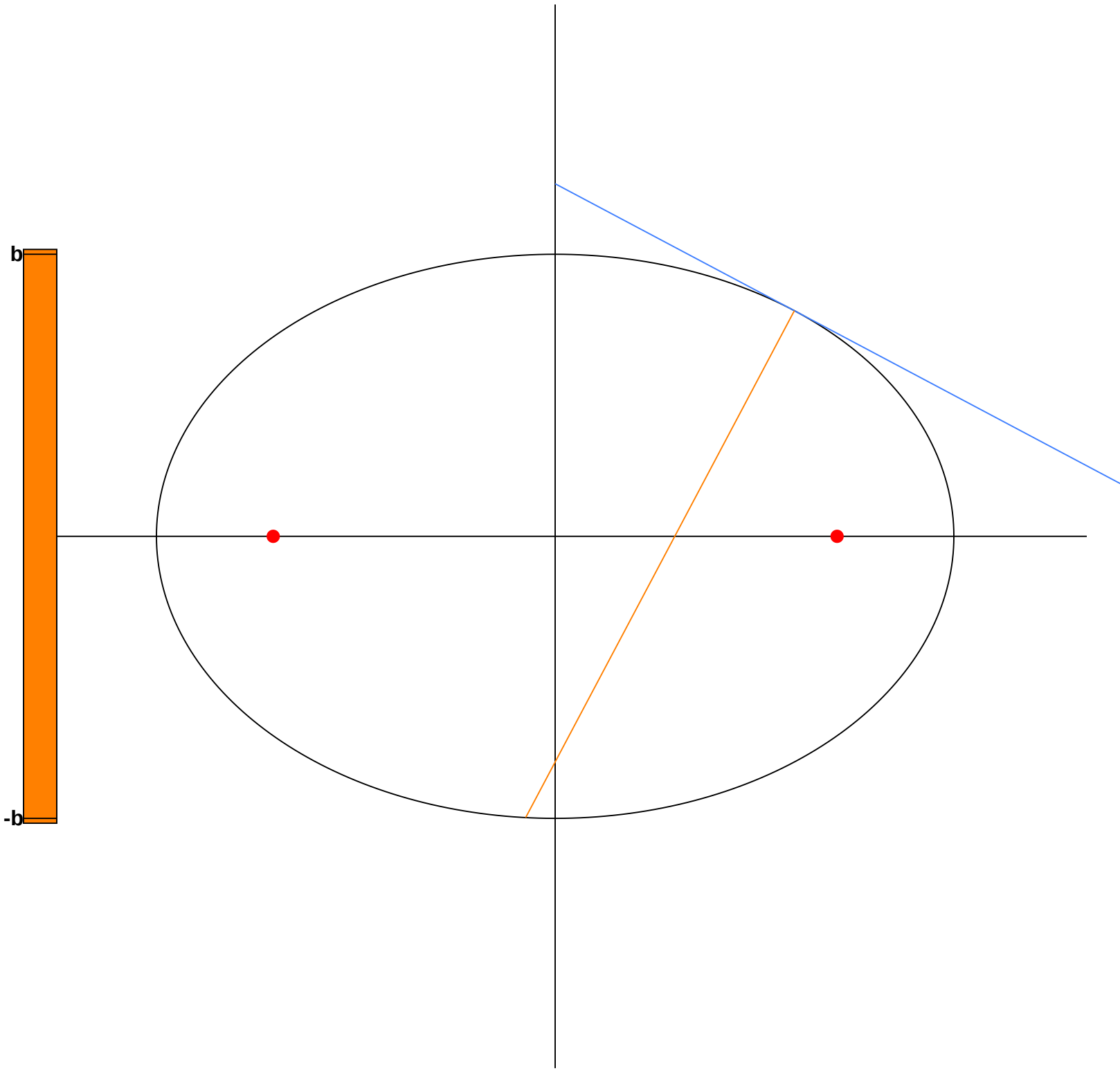
b
-b

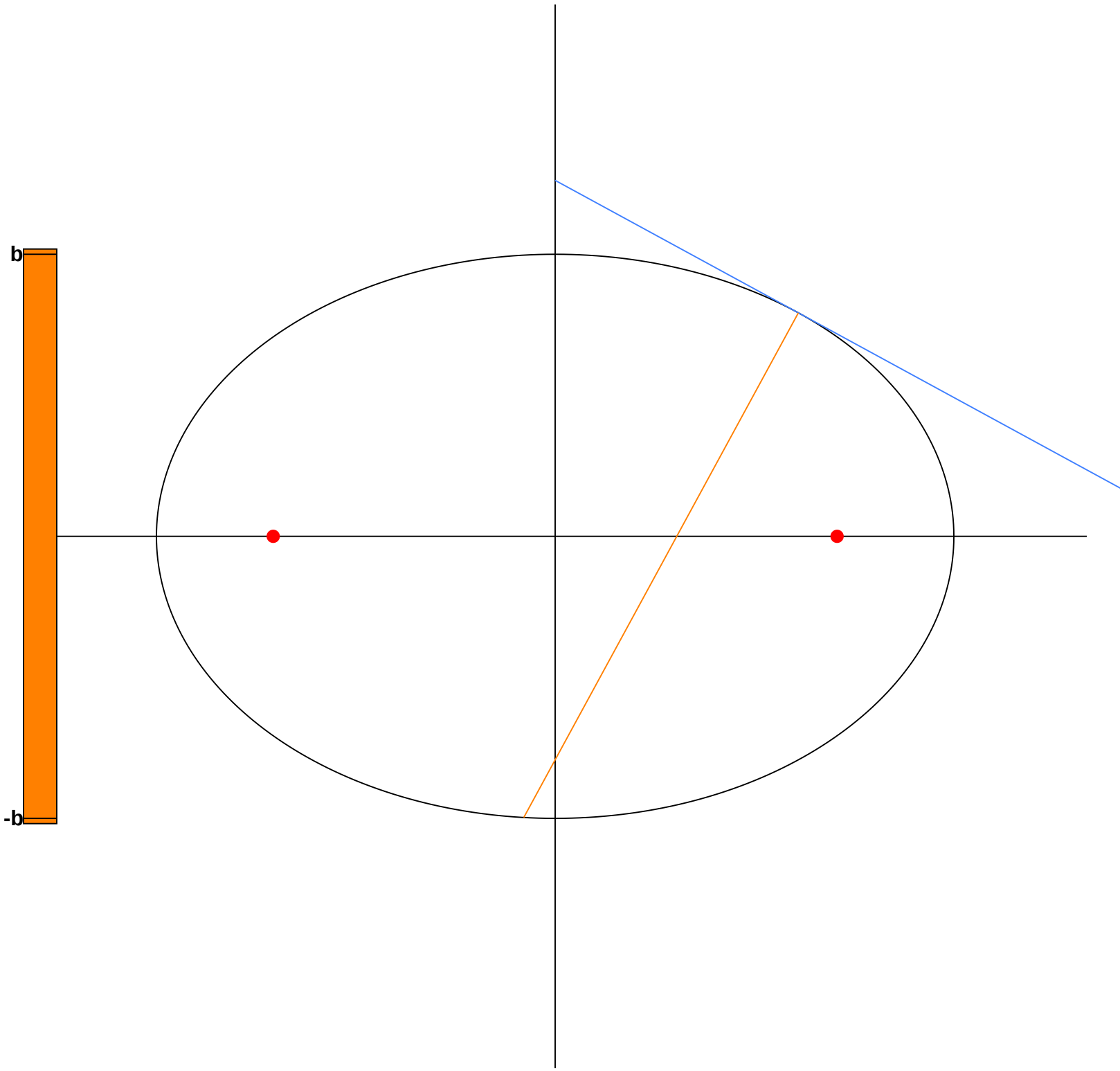
b
-b

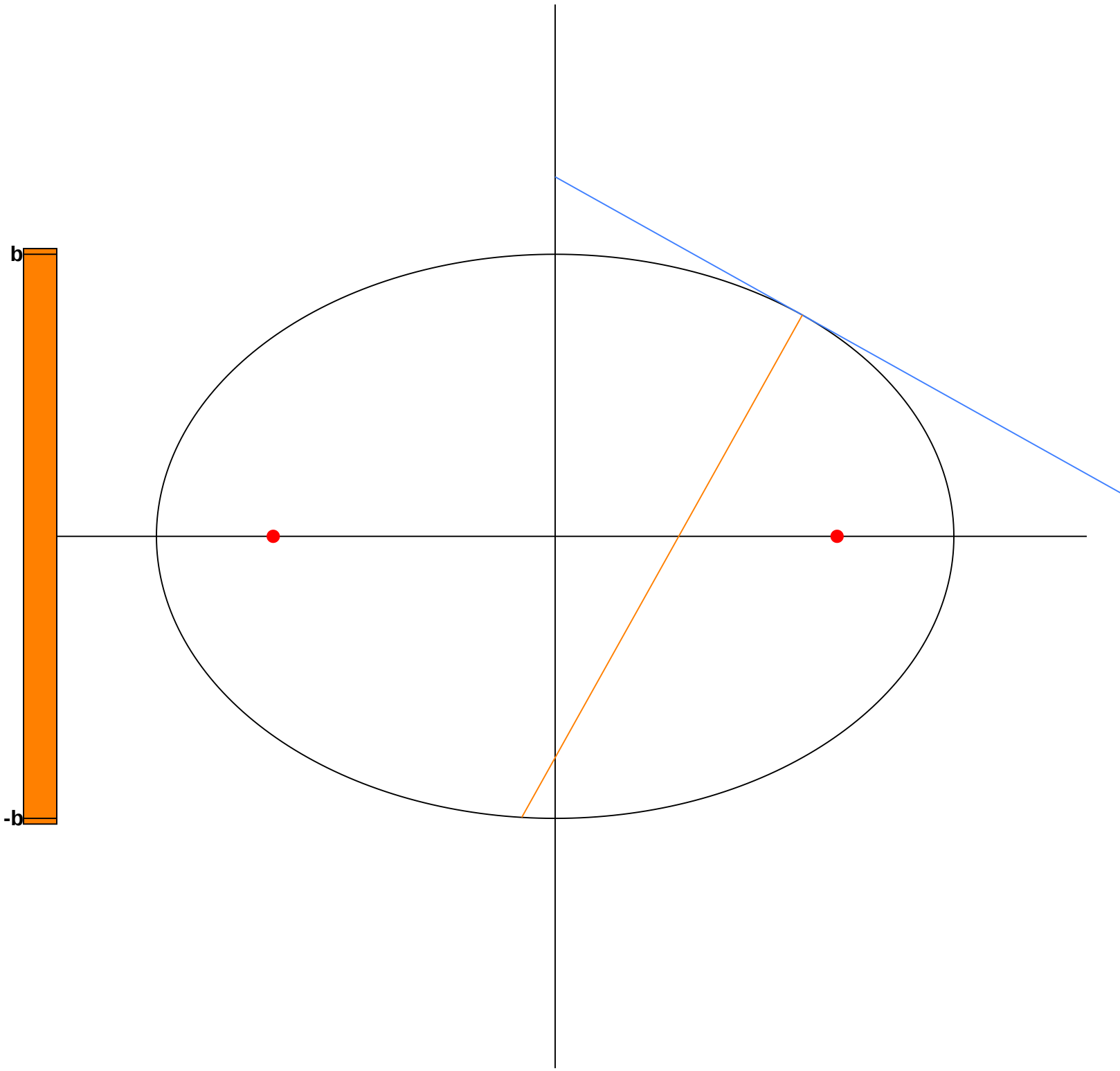
b
-b

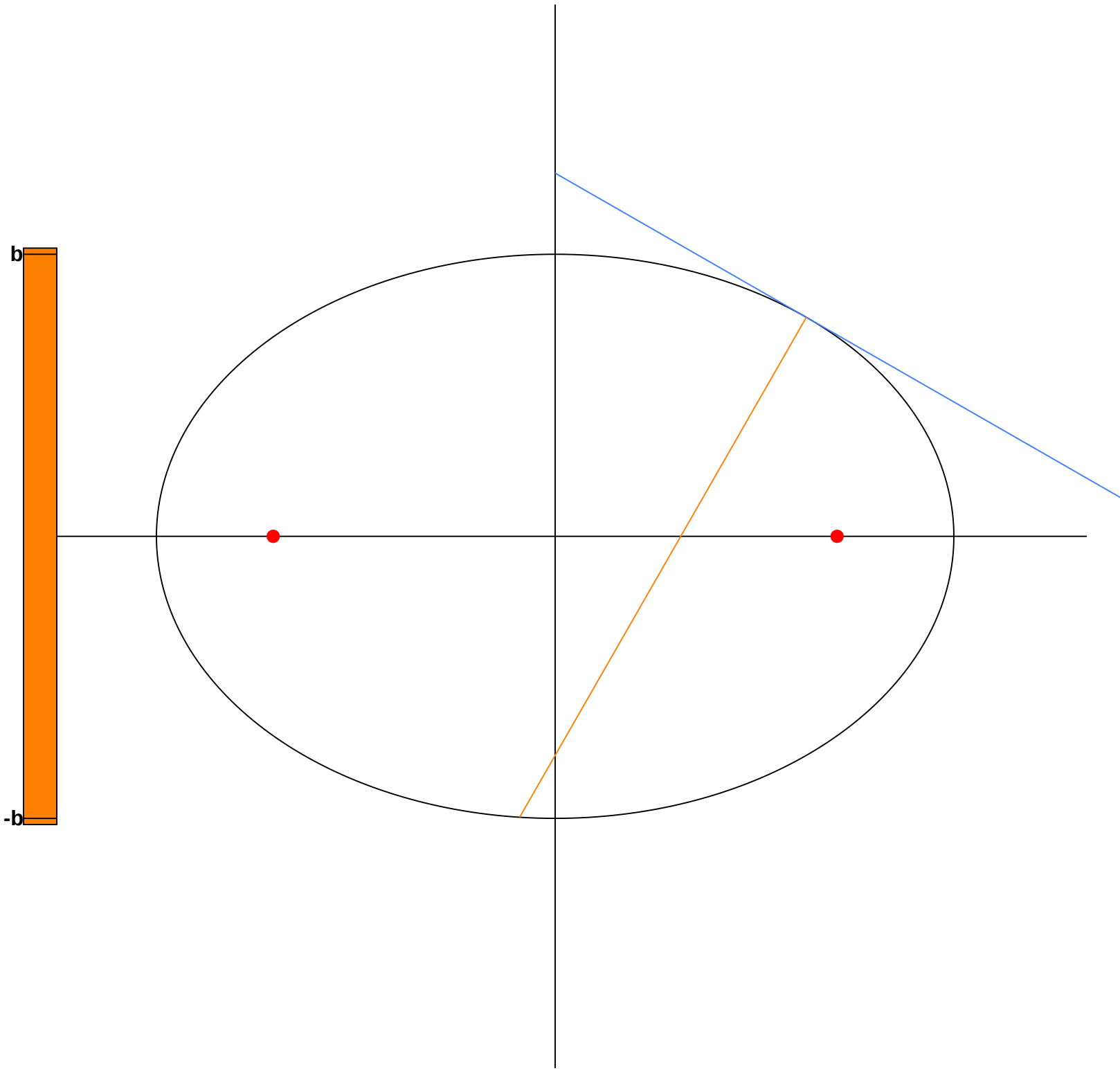
b
-b

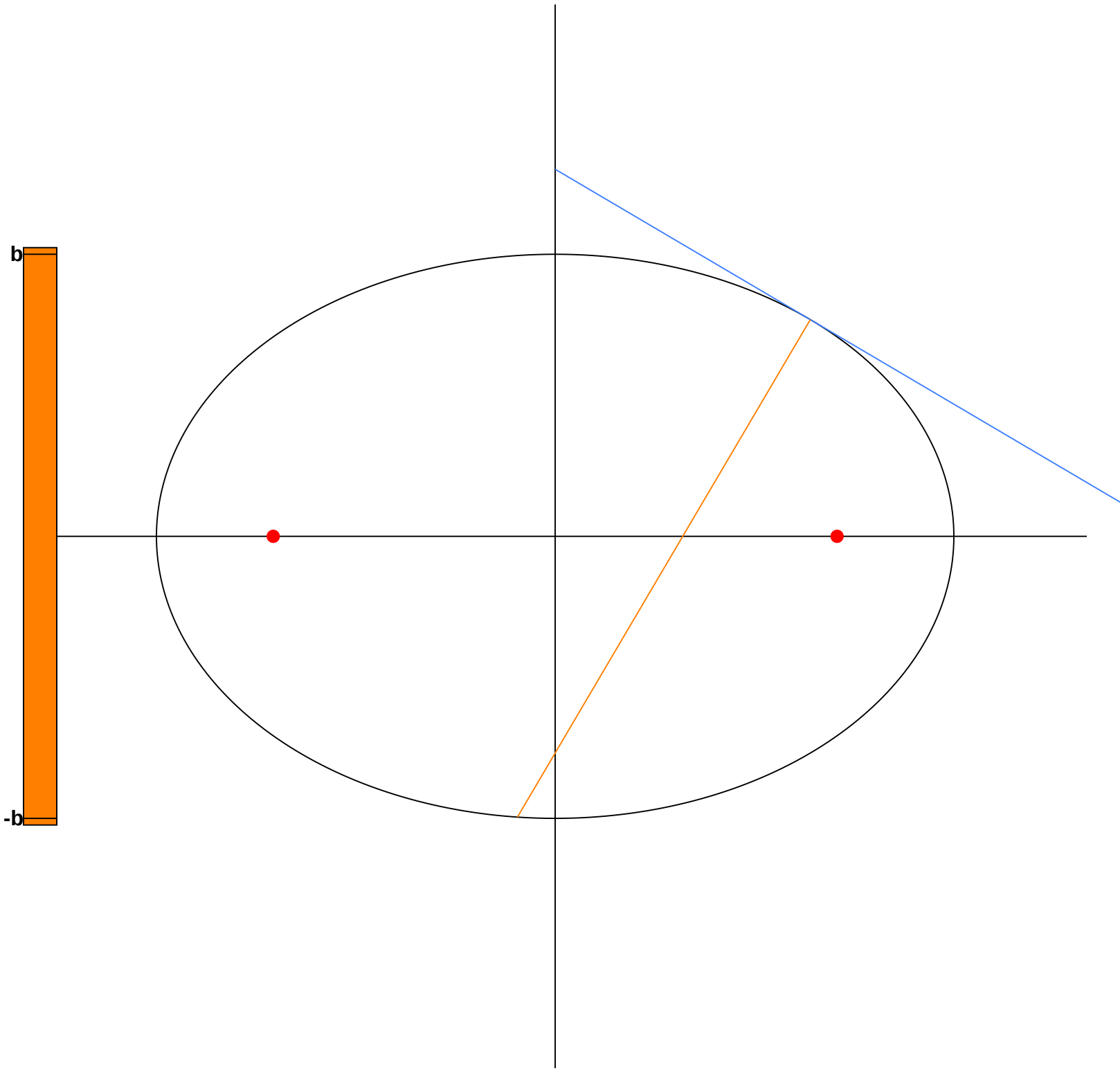
b
-b

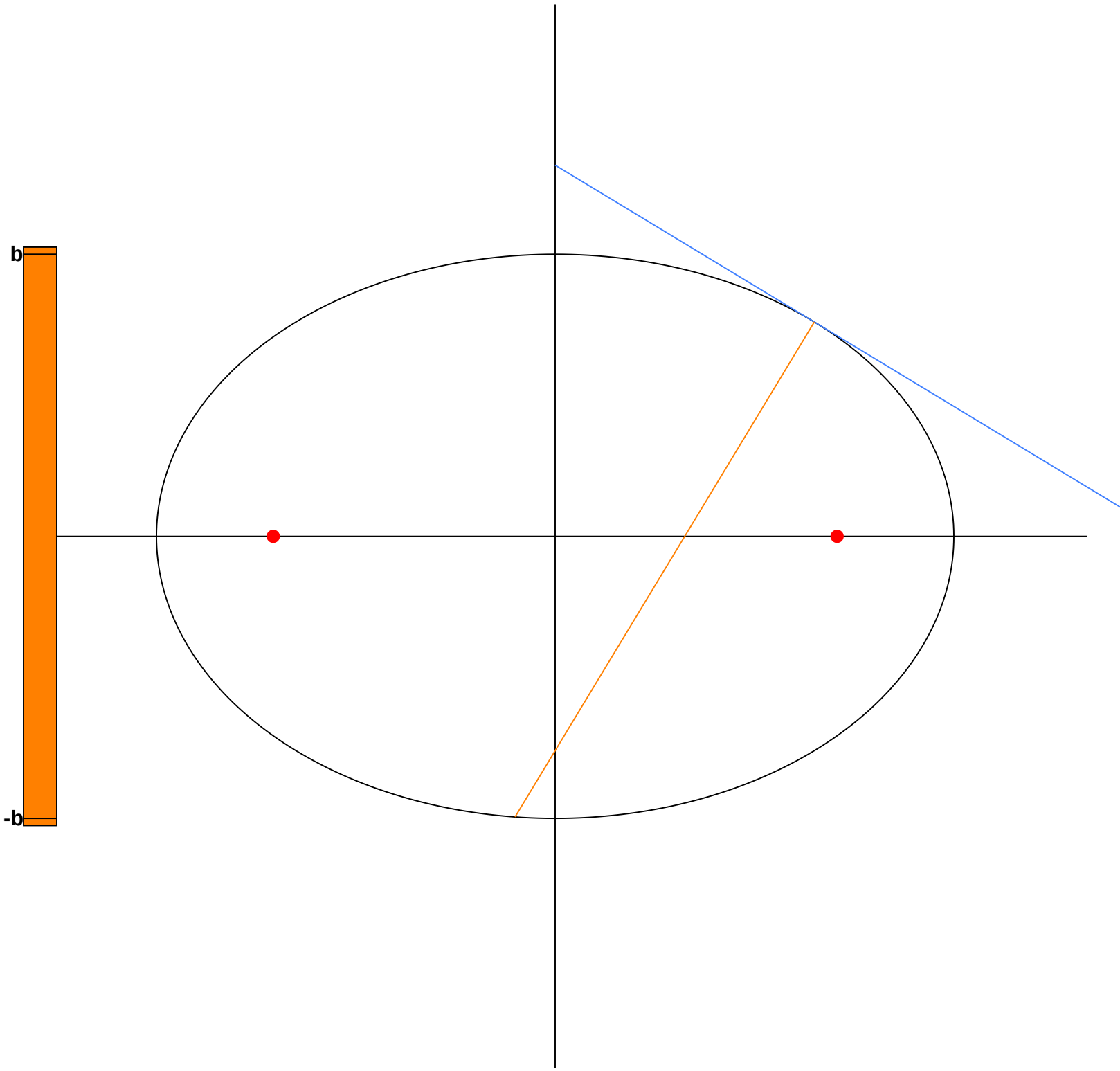
b
-b

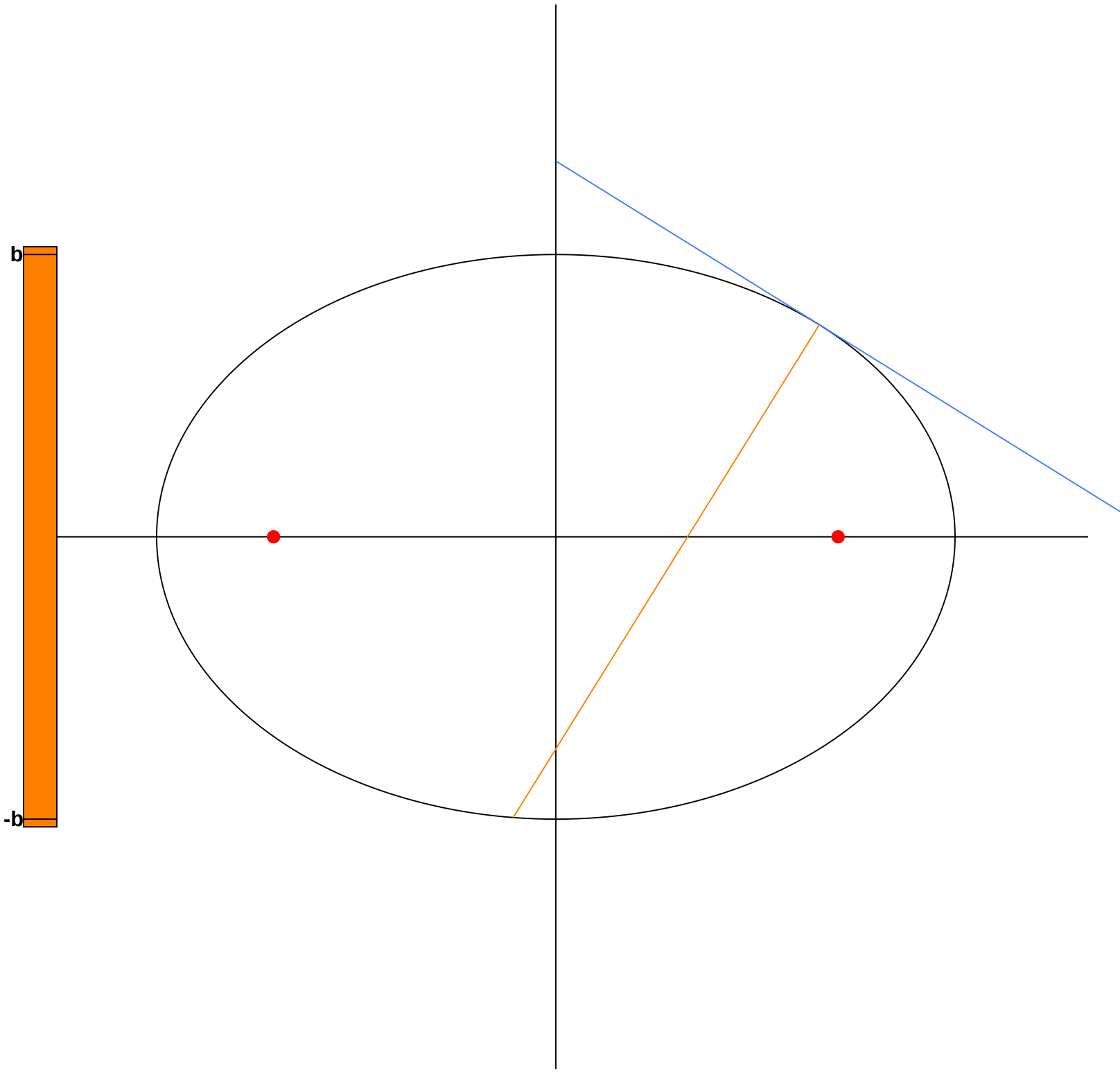
b
-b

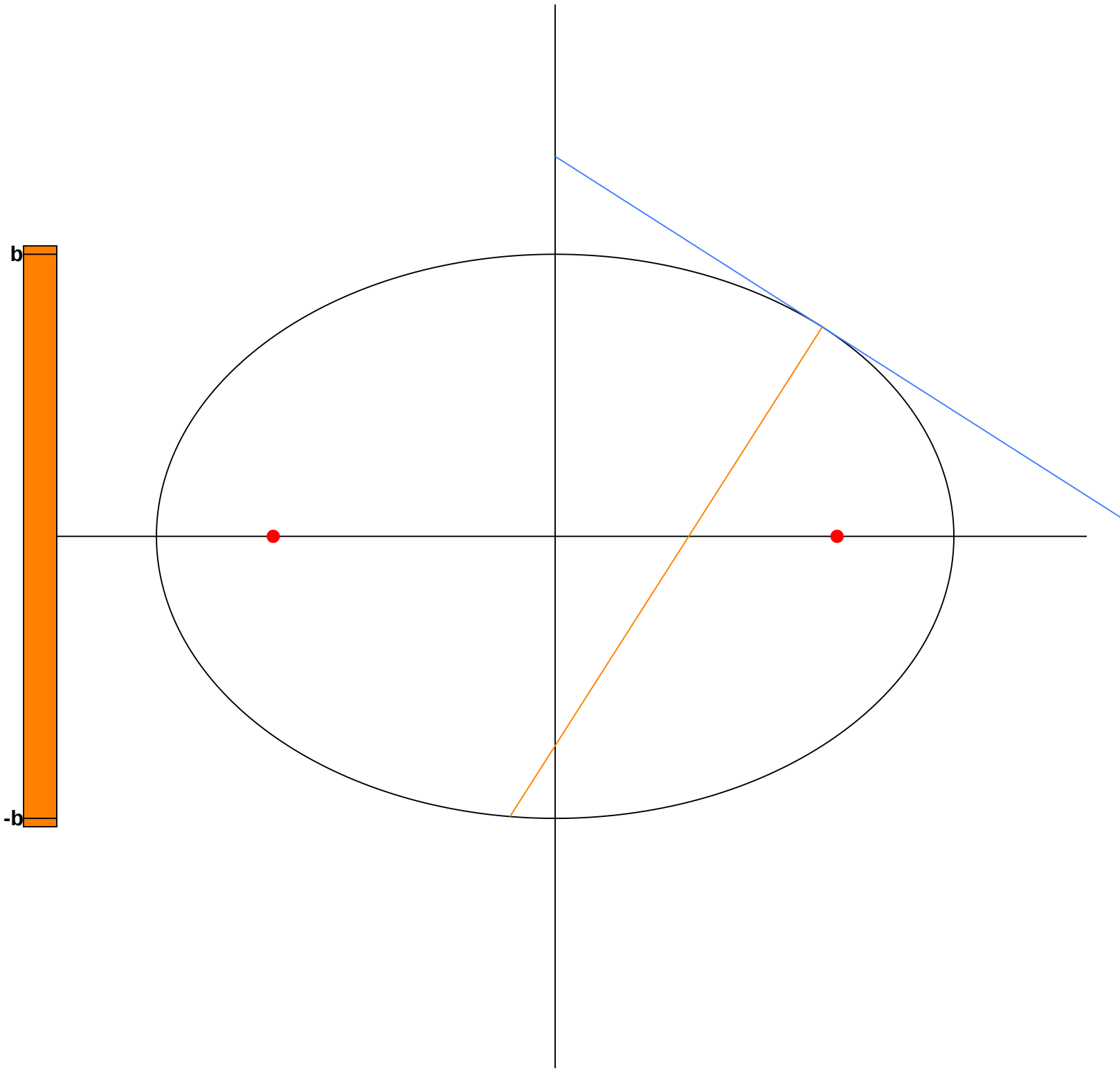
b
-b

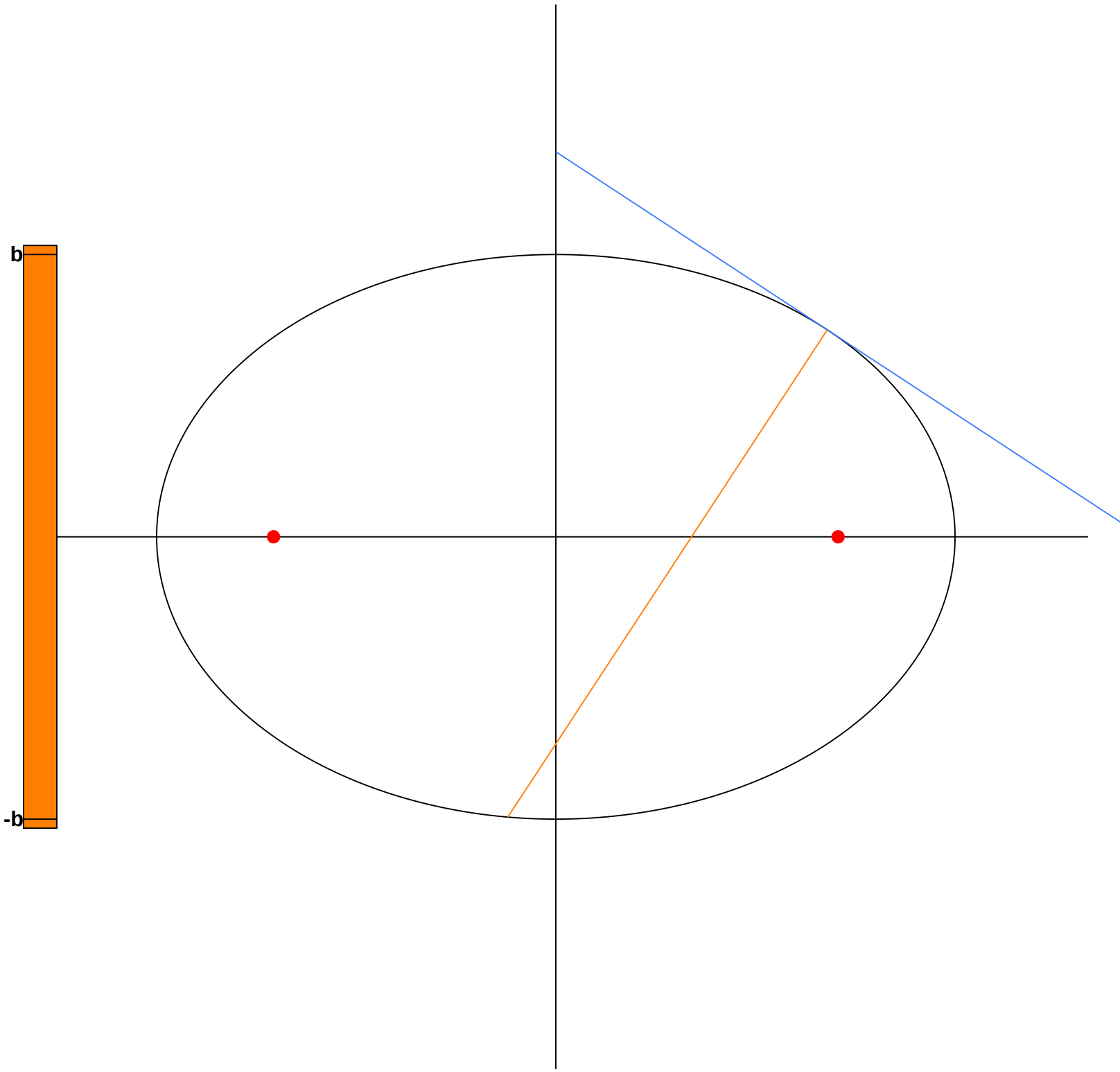
b
-b

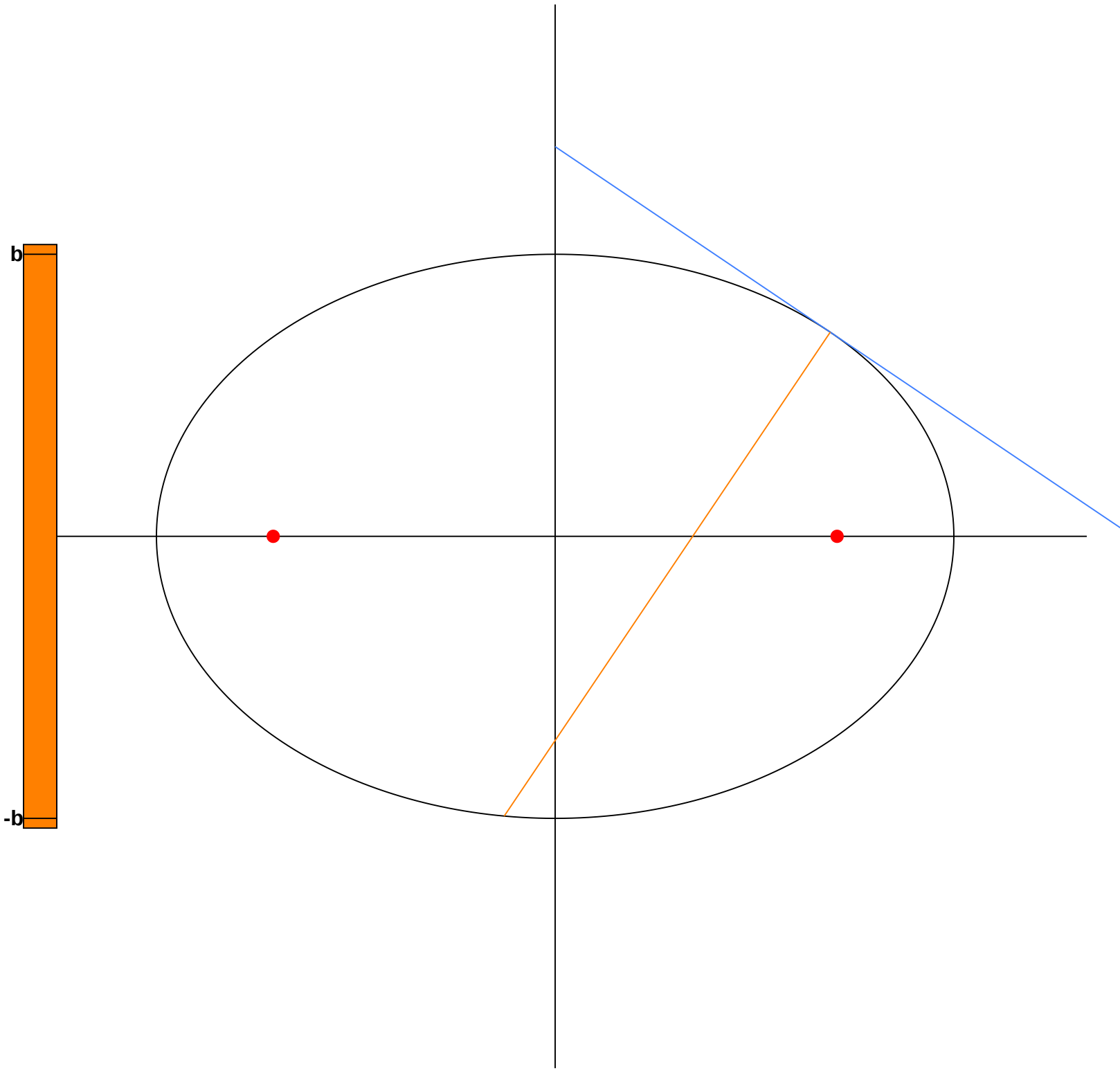
b
-b

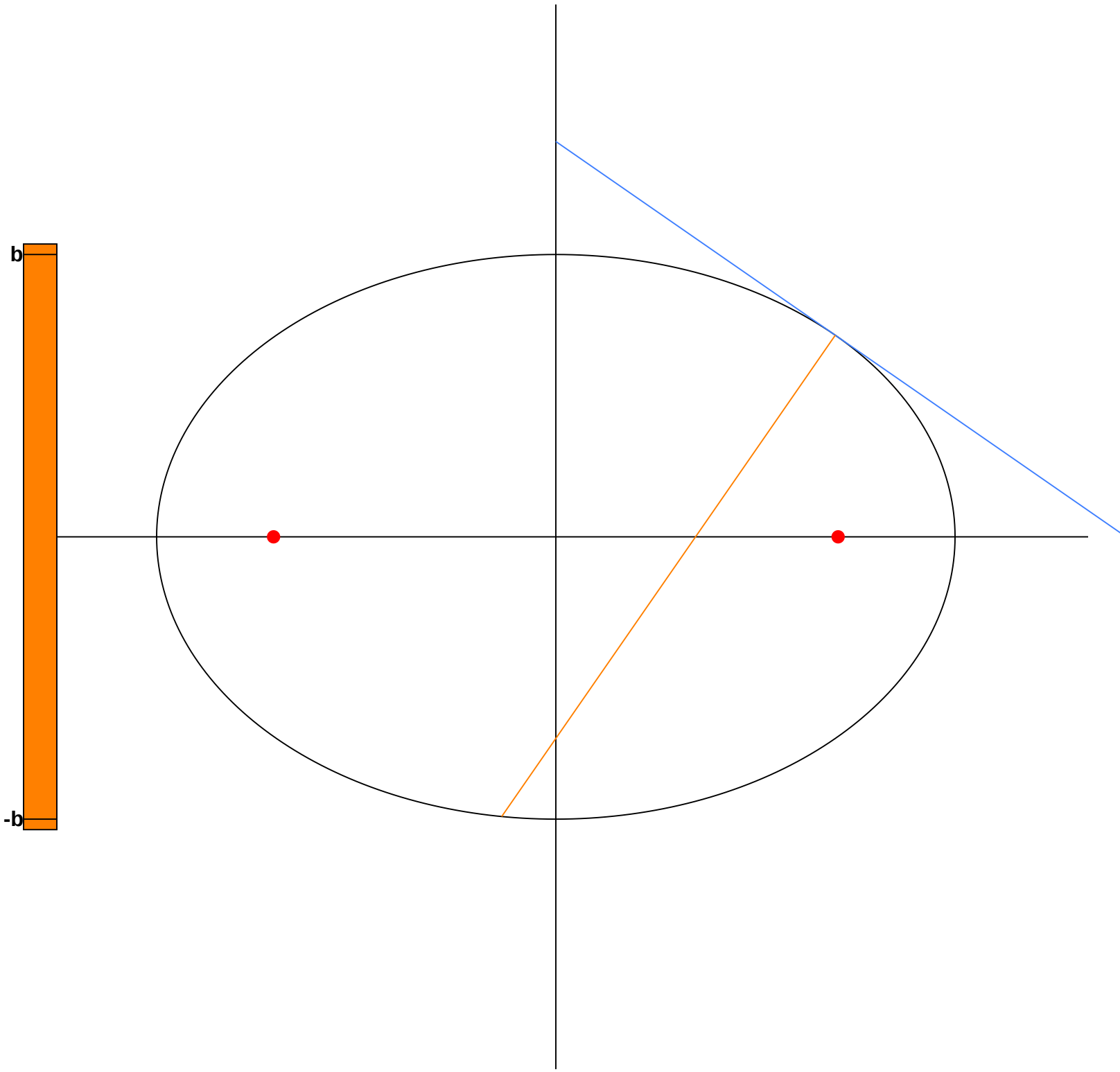
b
-b

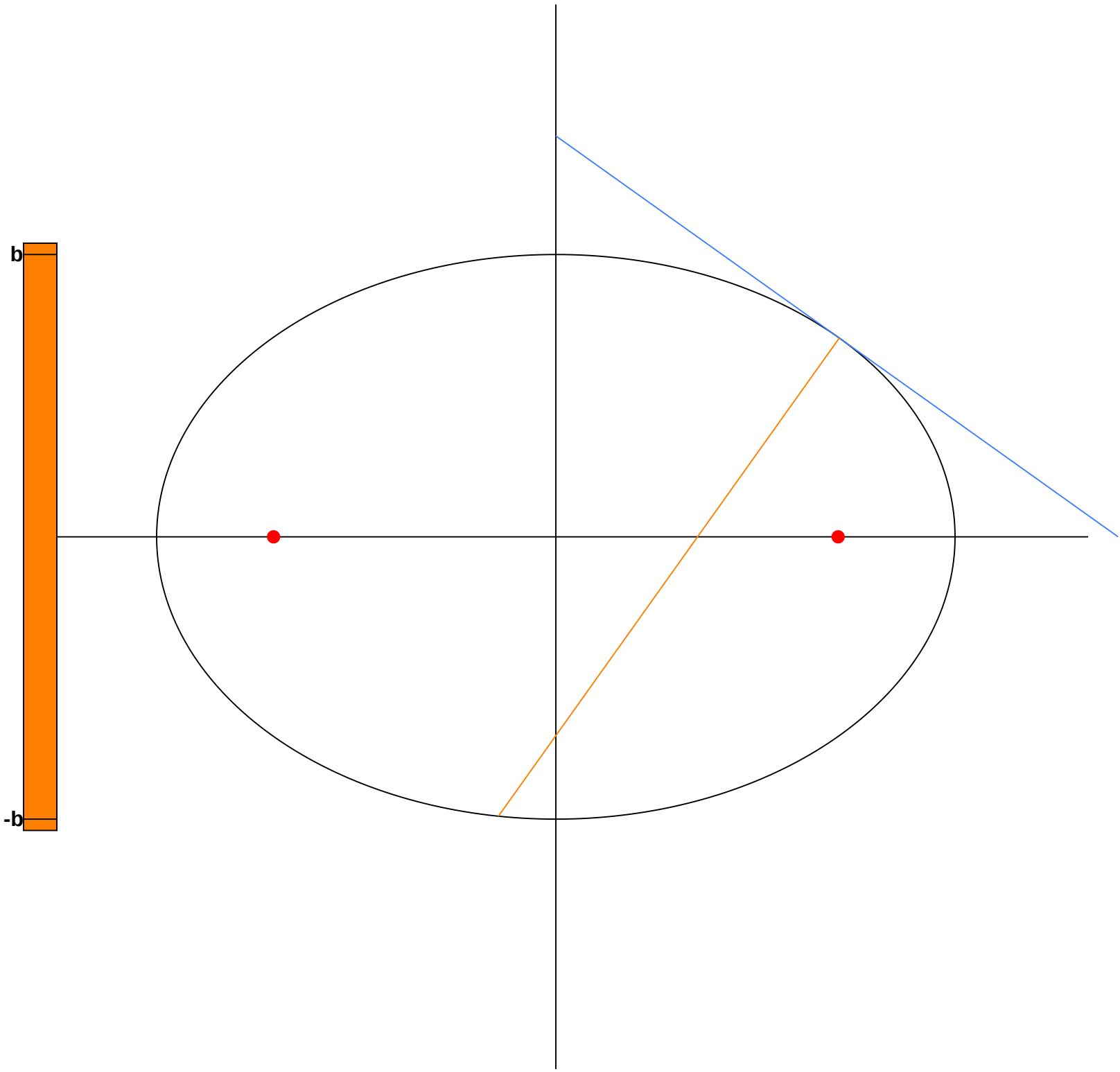
b
-b

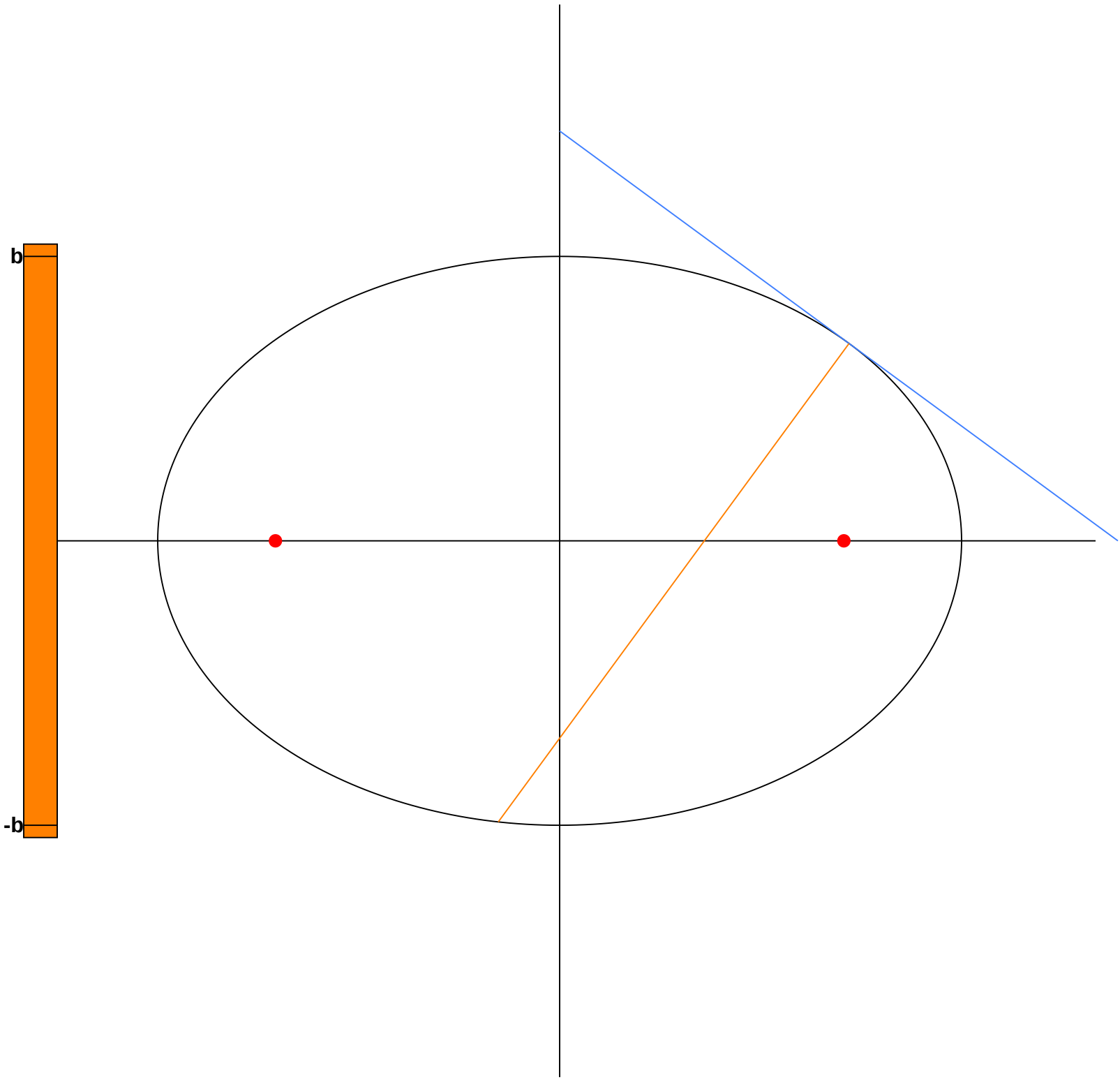
b
-b

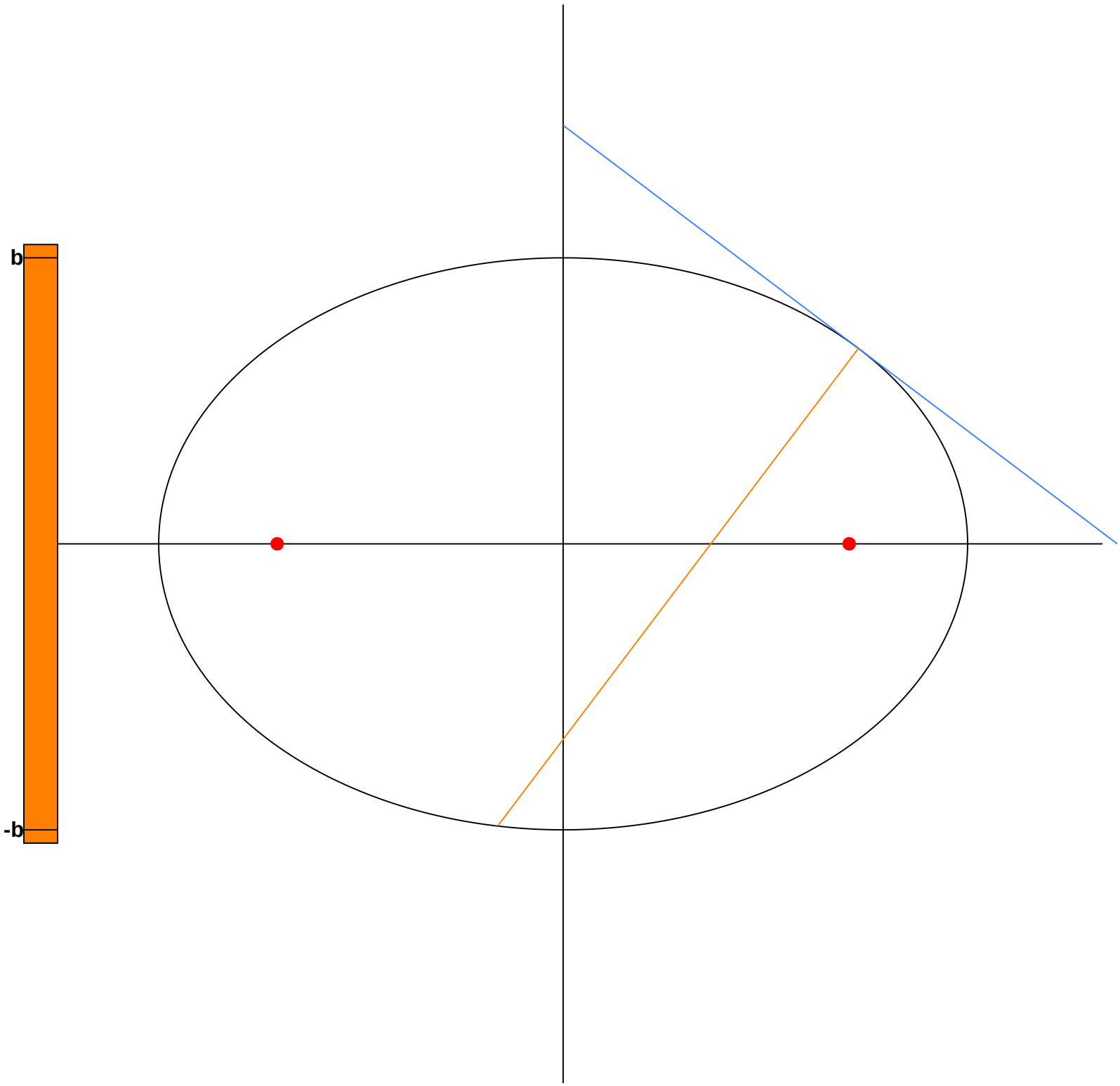
b
-b

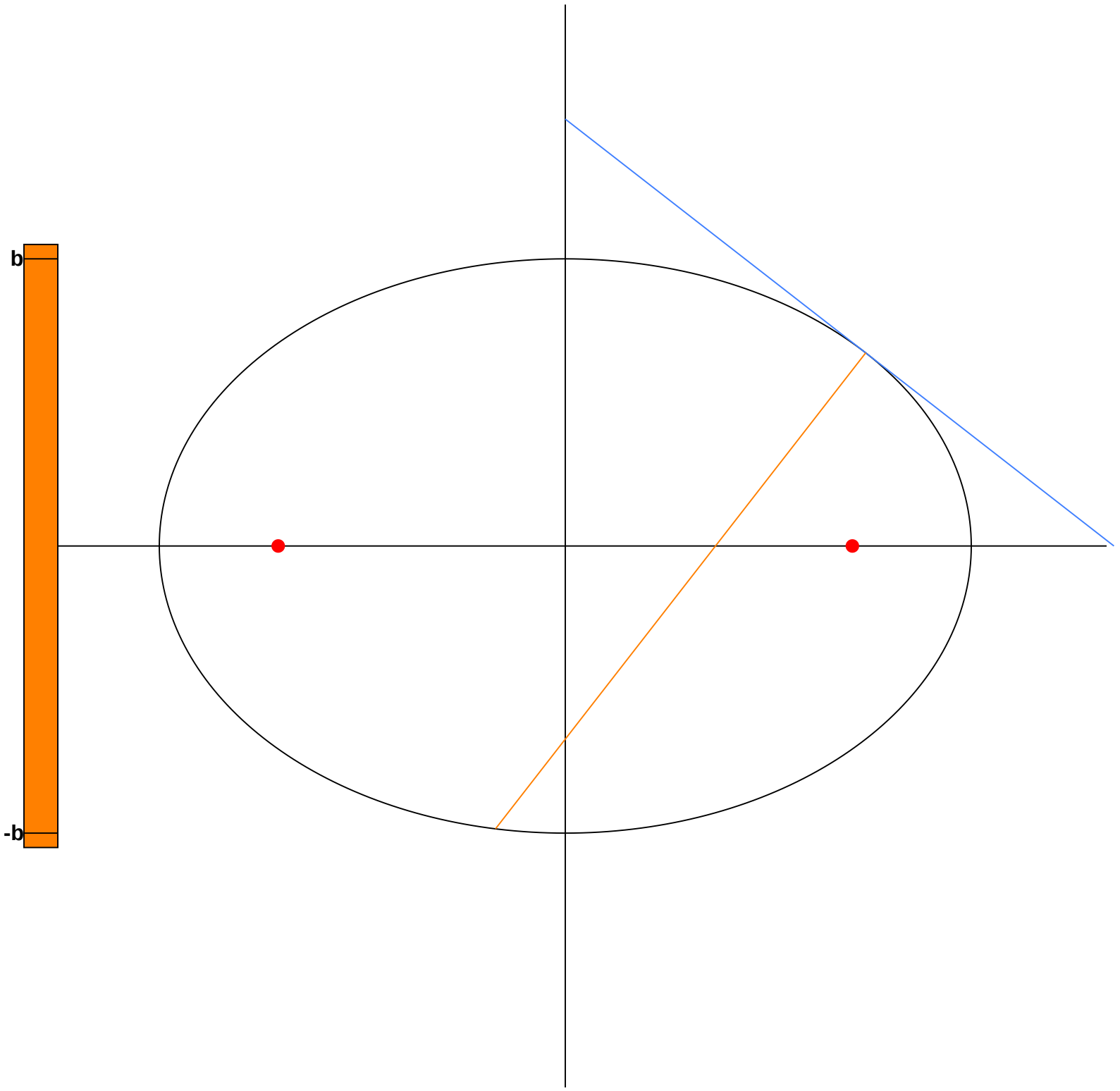
b
-b

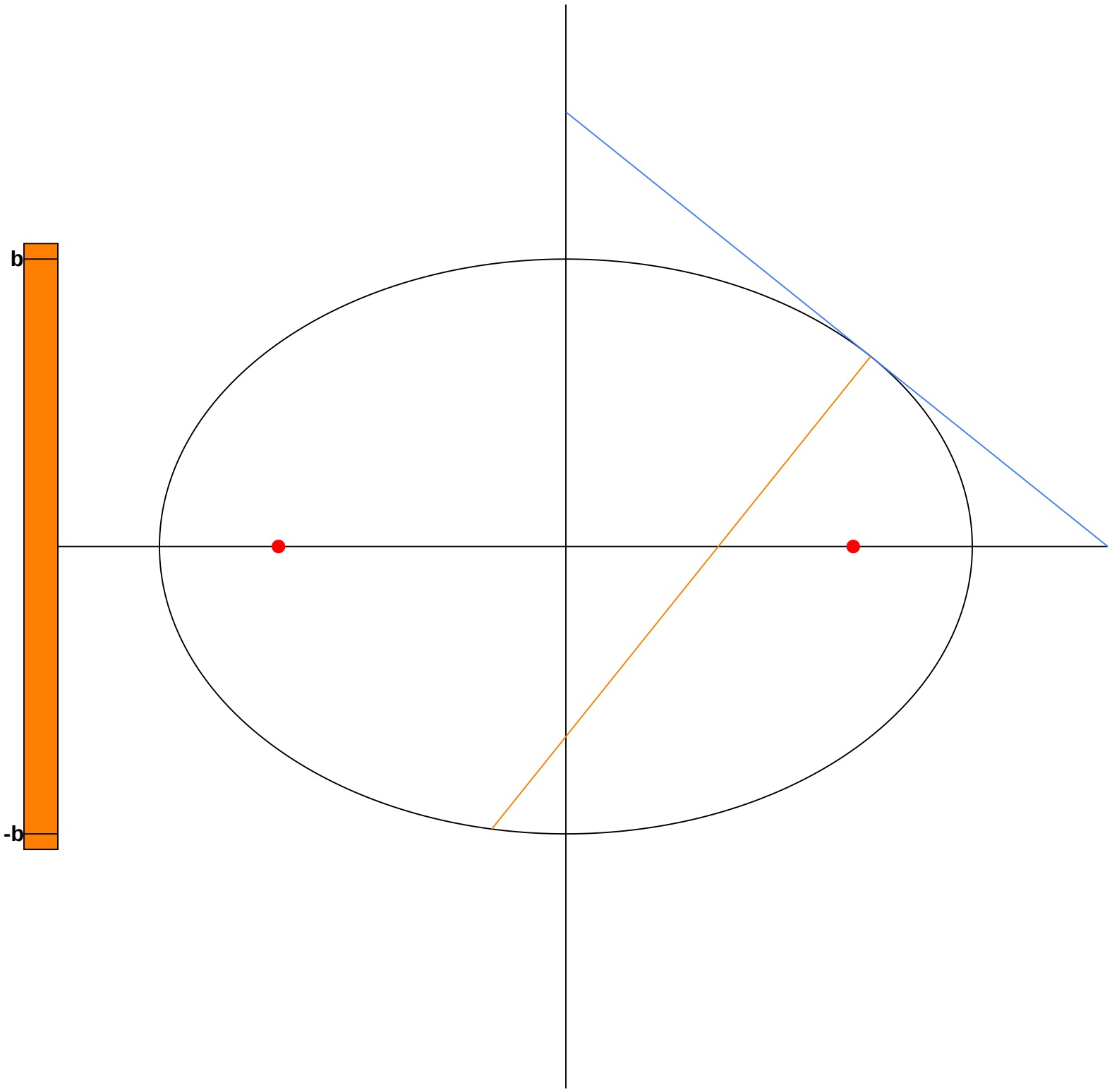
b
-b

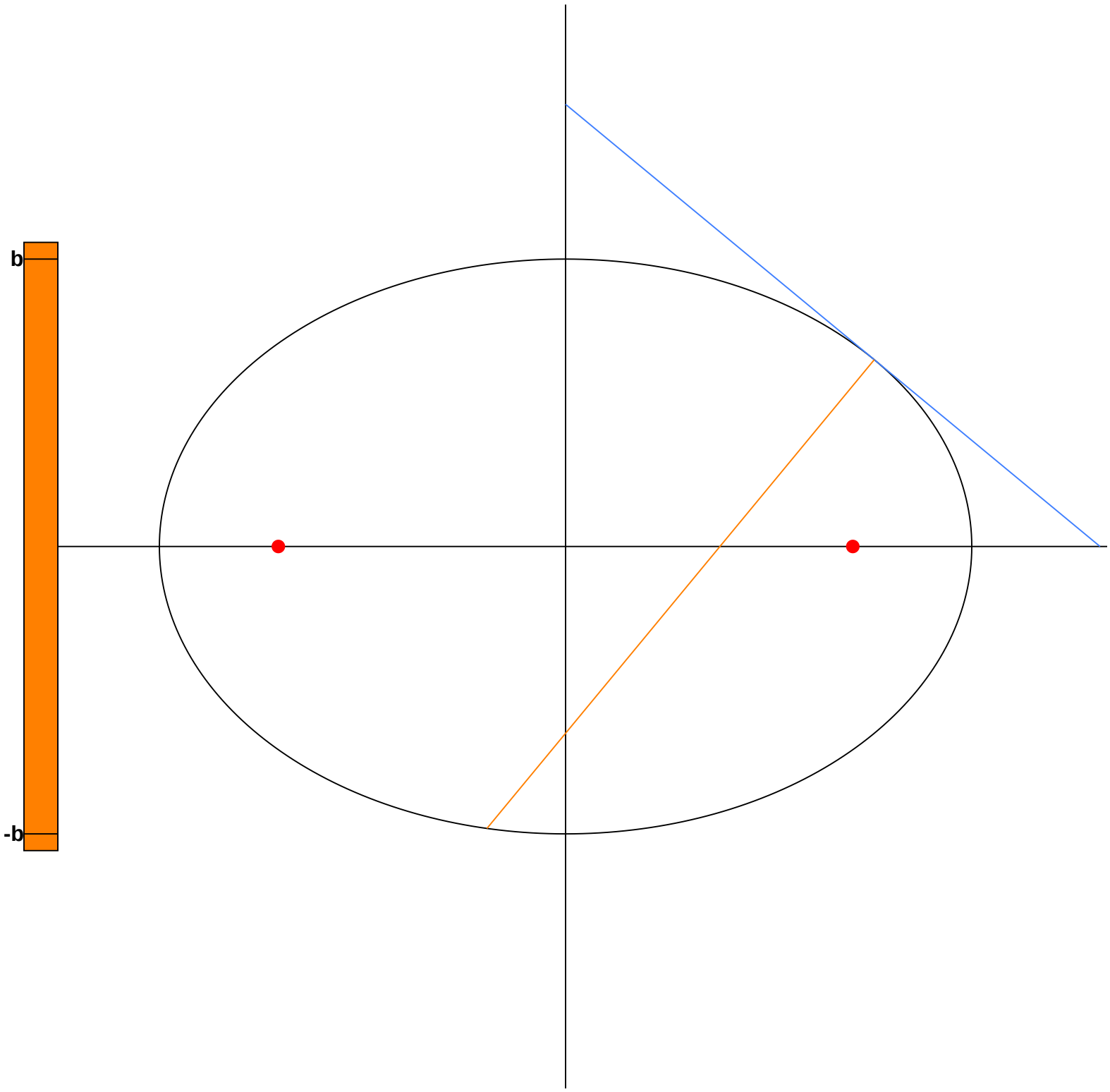
b
-b

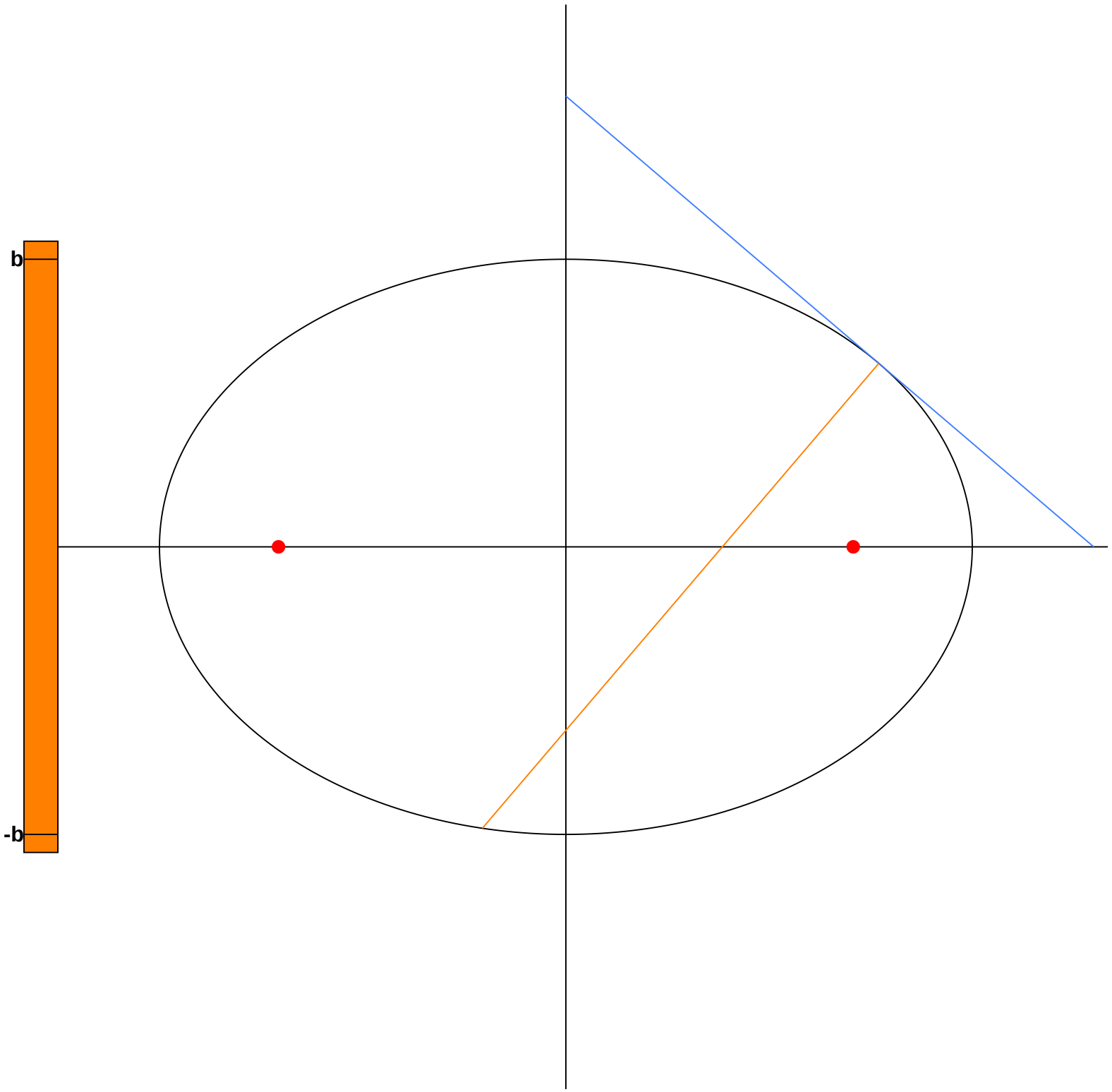
b
-b

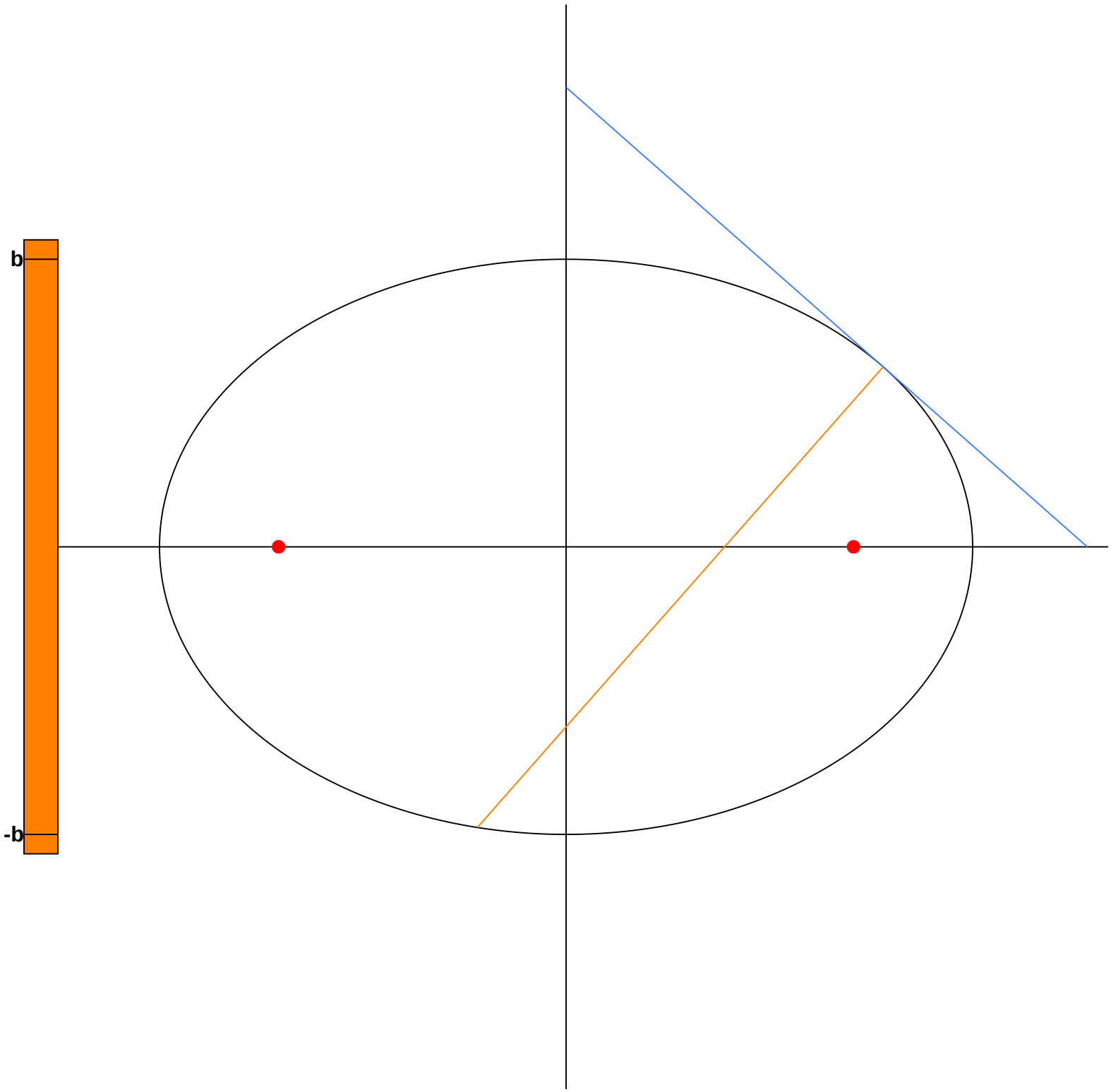
b
-b

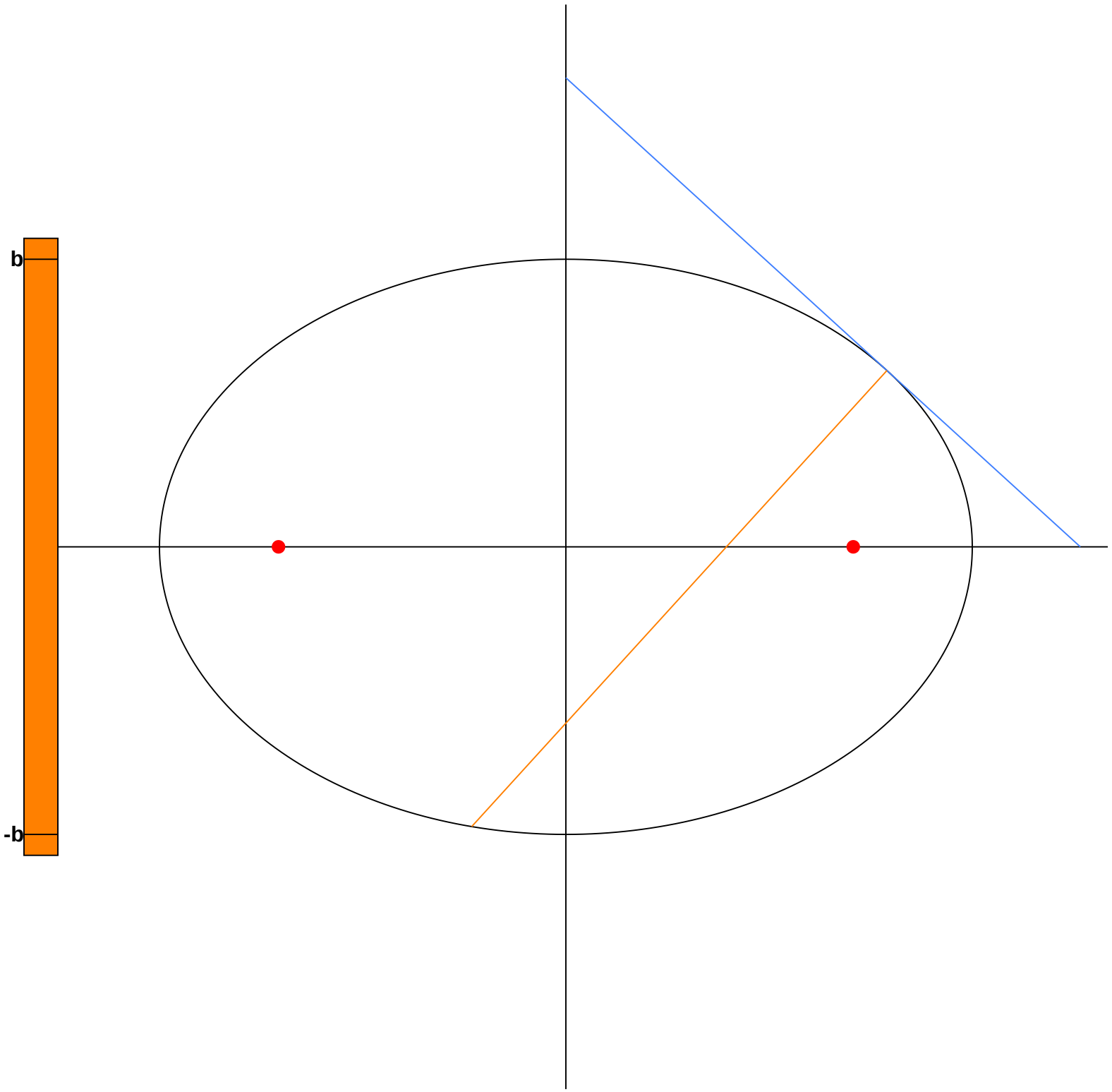
b
-b

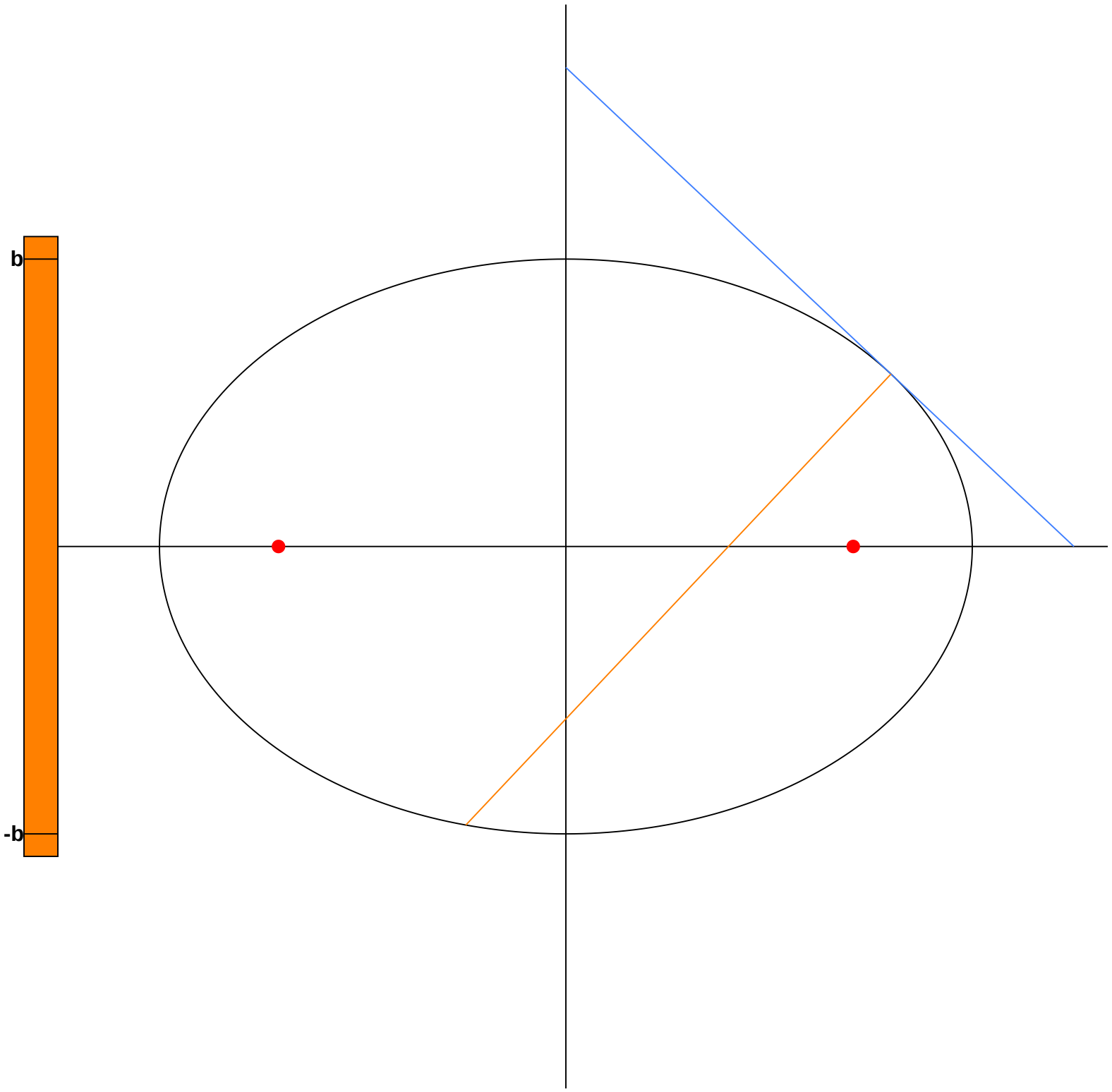
b
-b

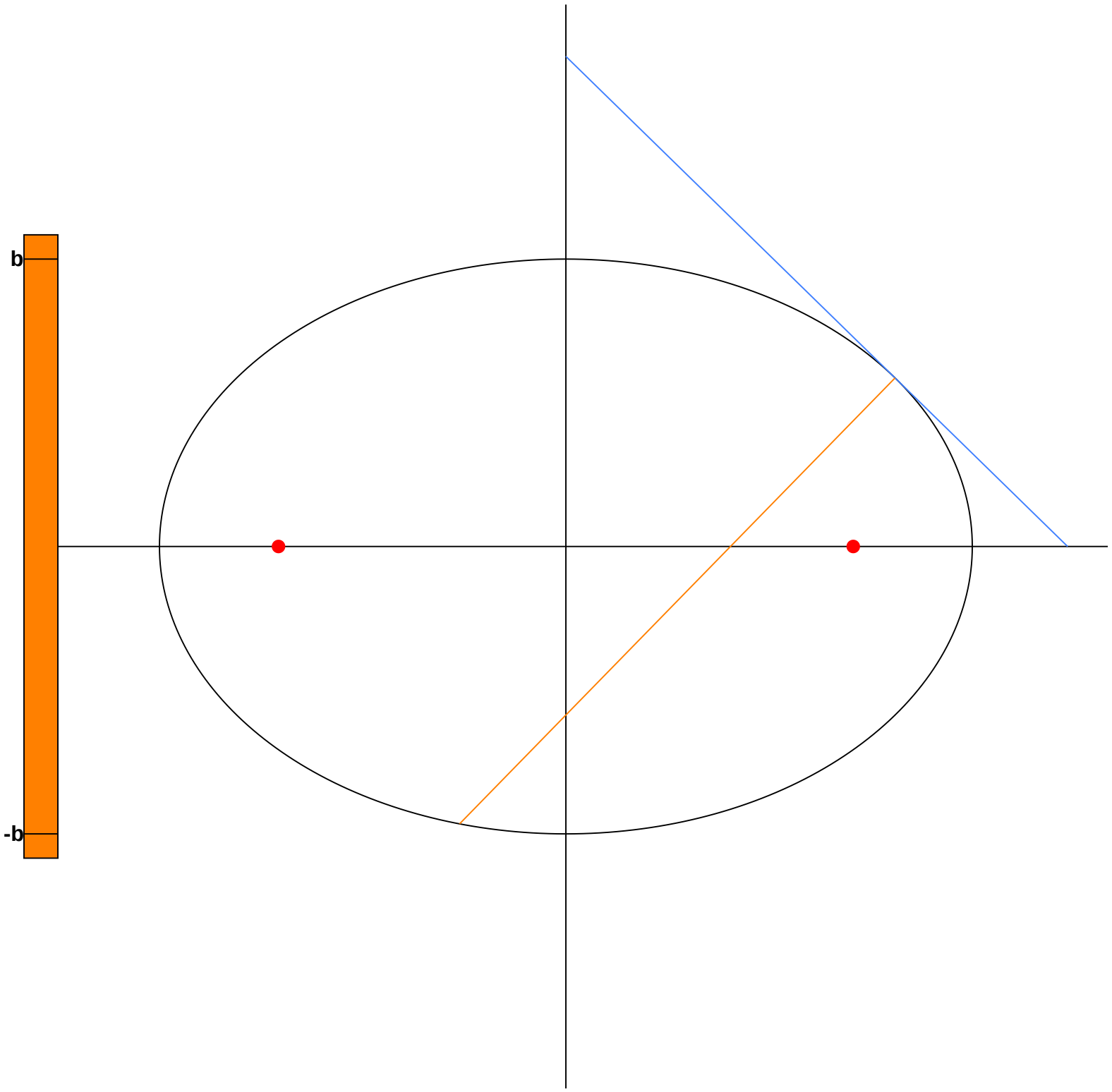
b
-b

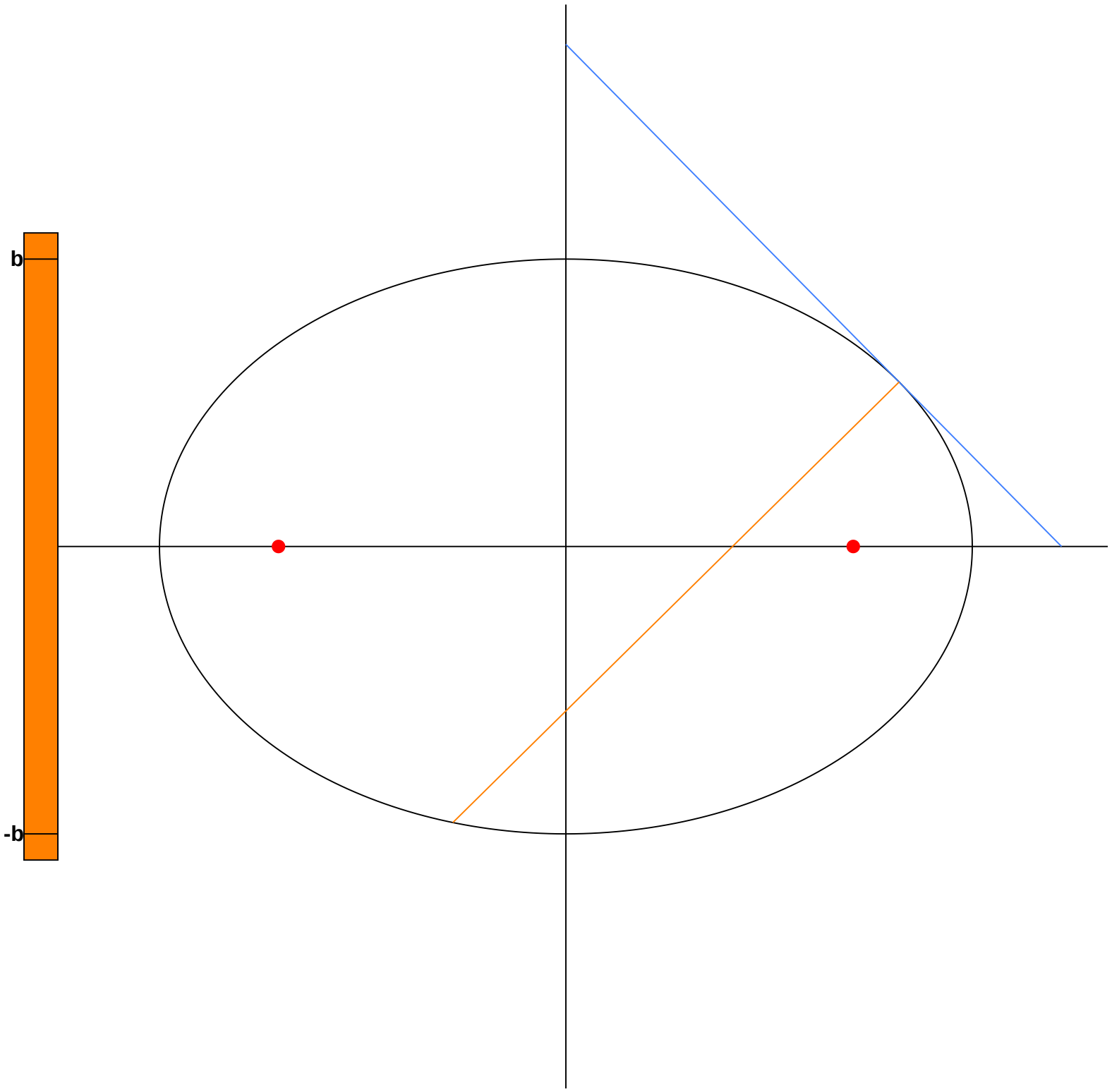
b
-b

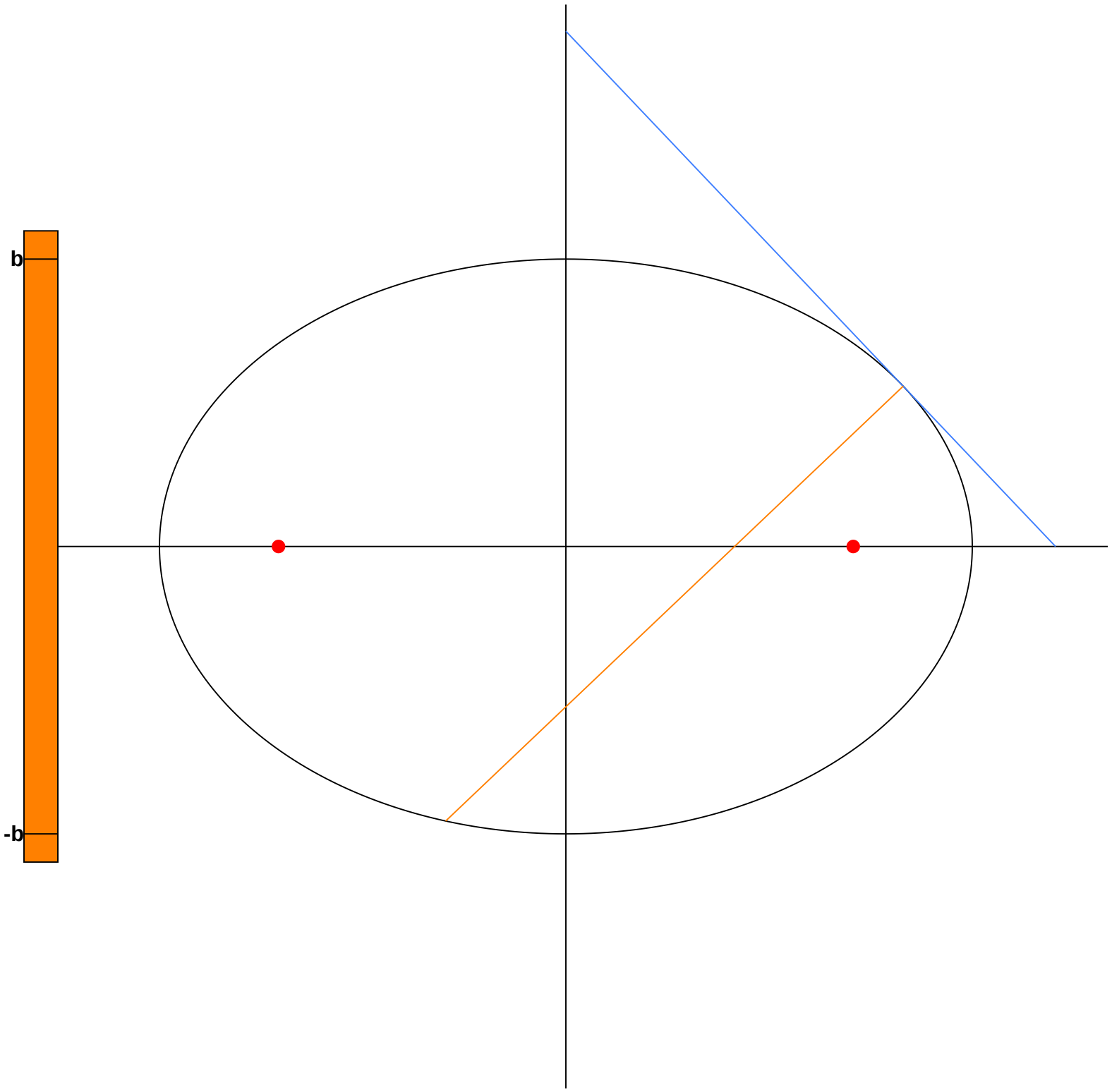
b
-b

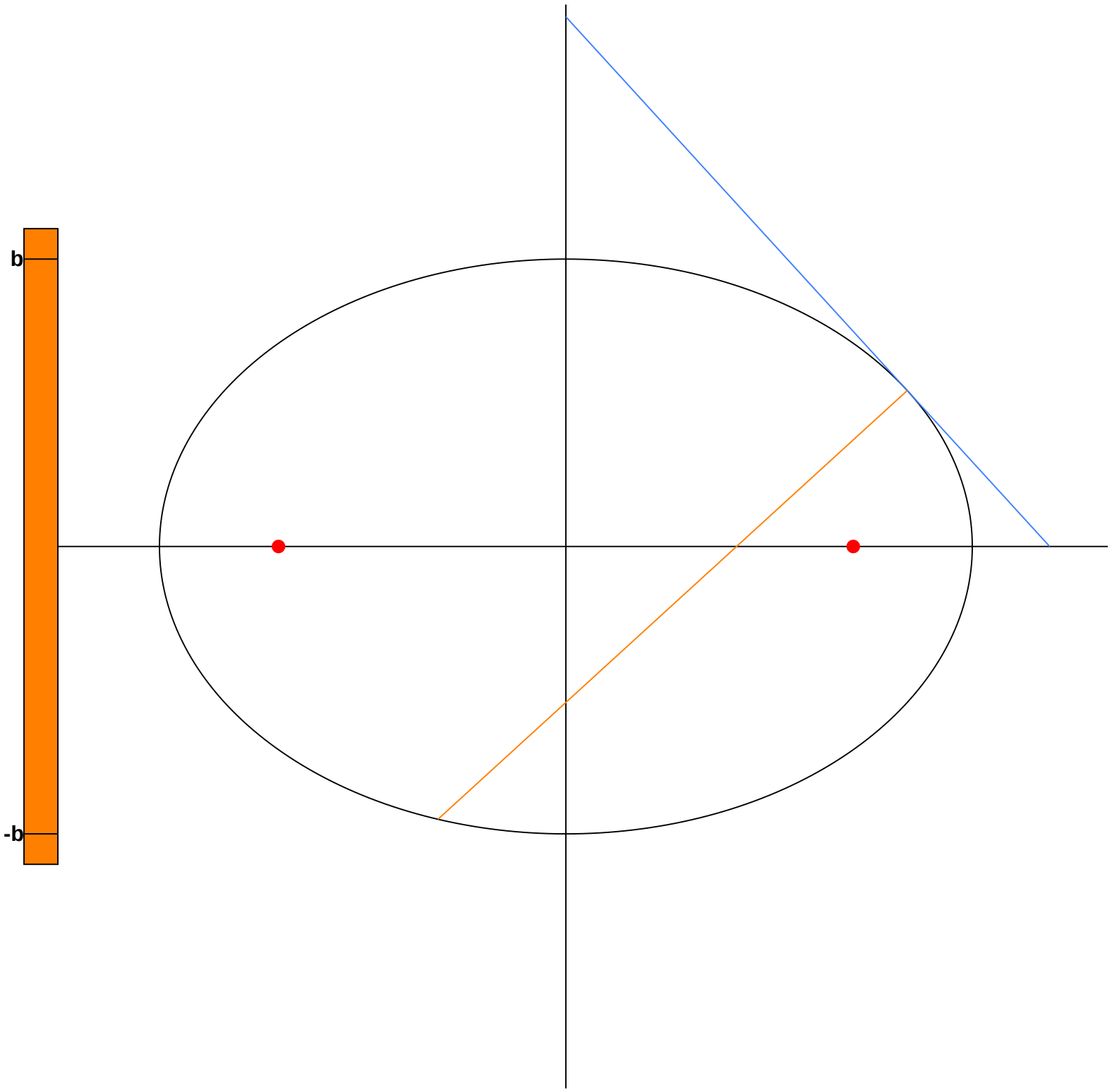
b
-b

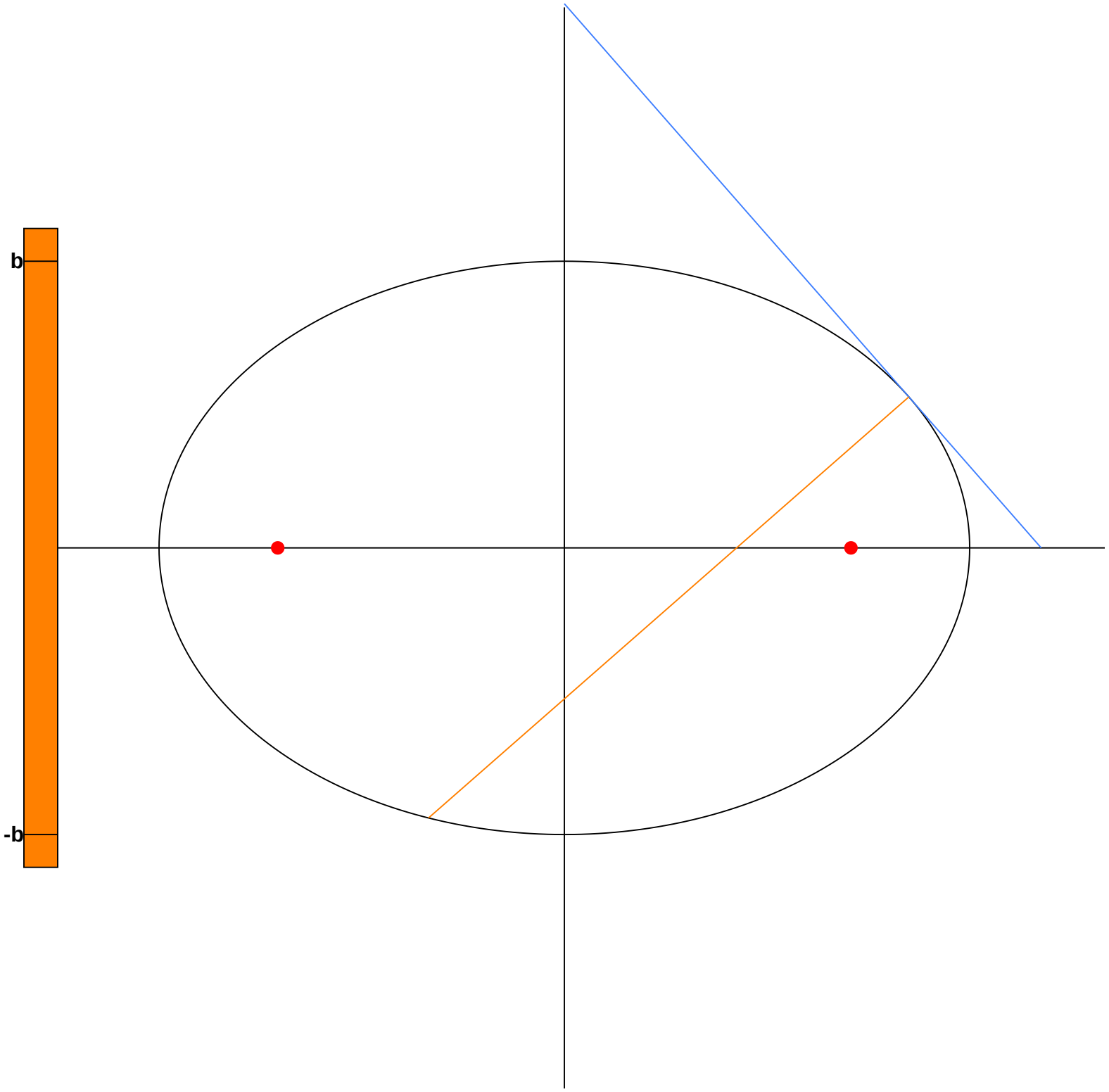
b
-b

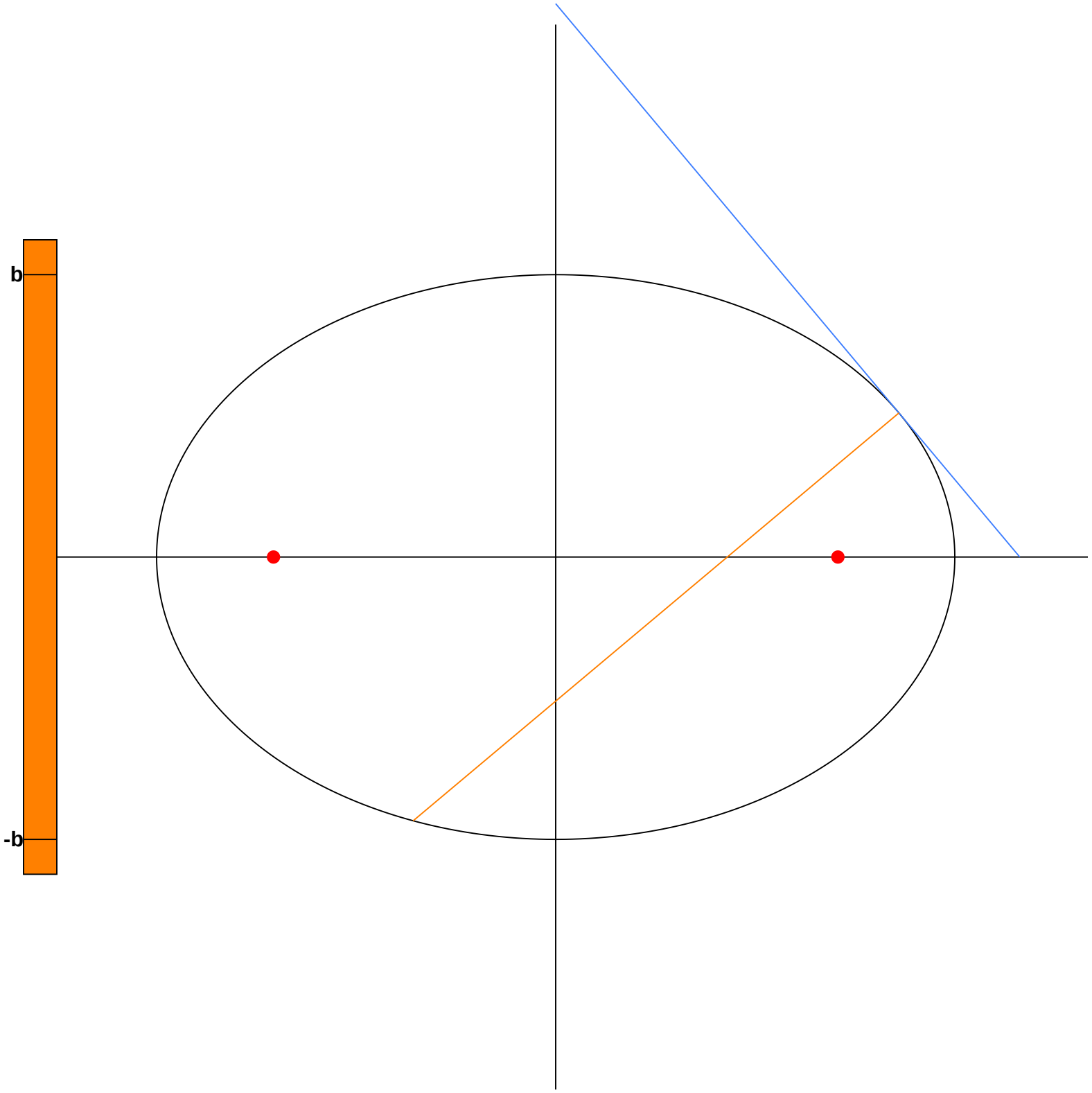
b
-b

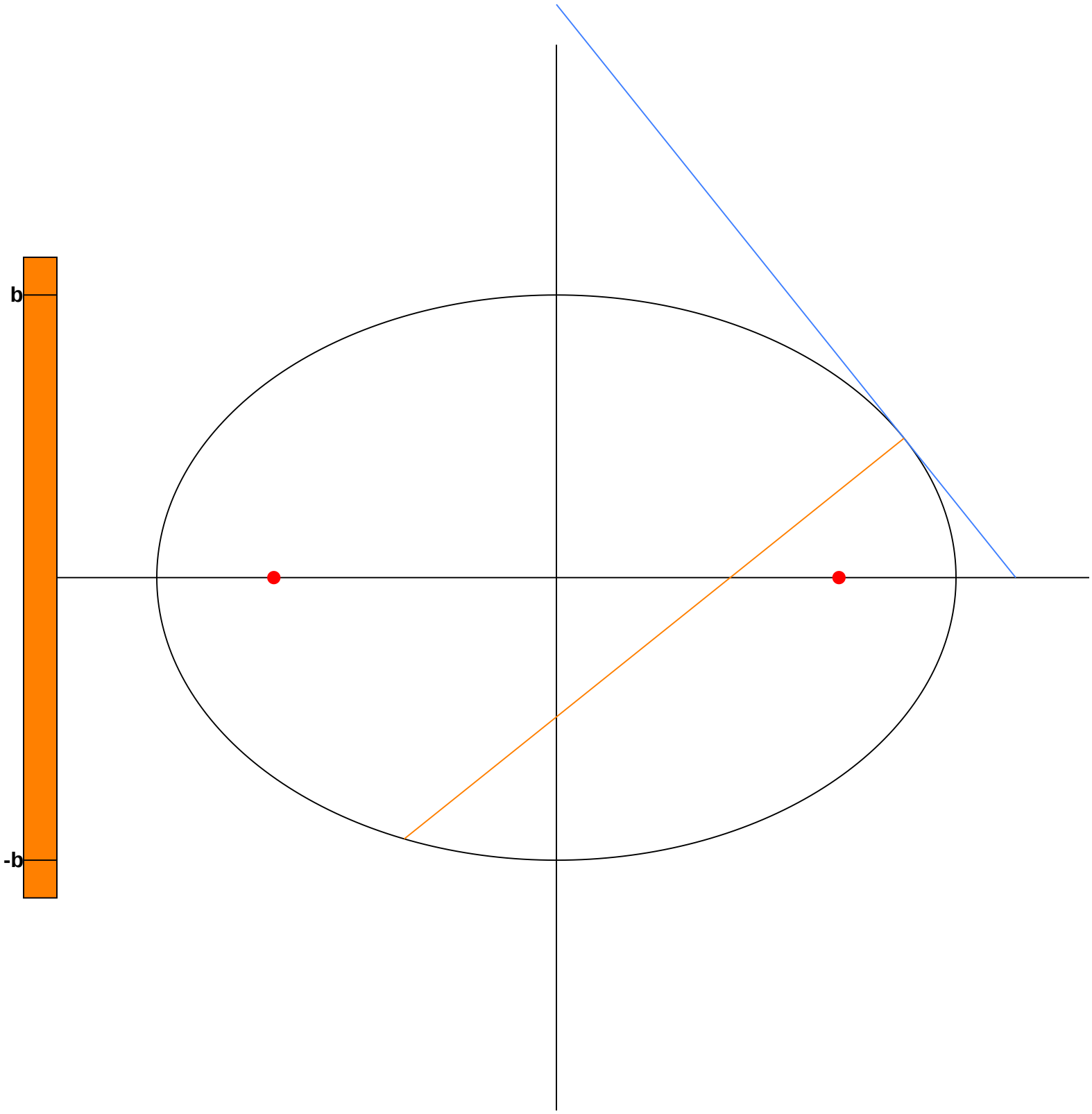
b
-b

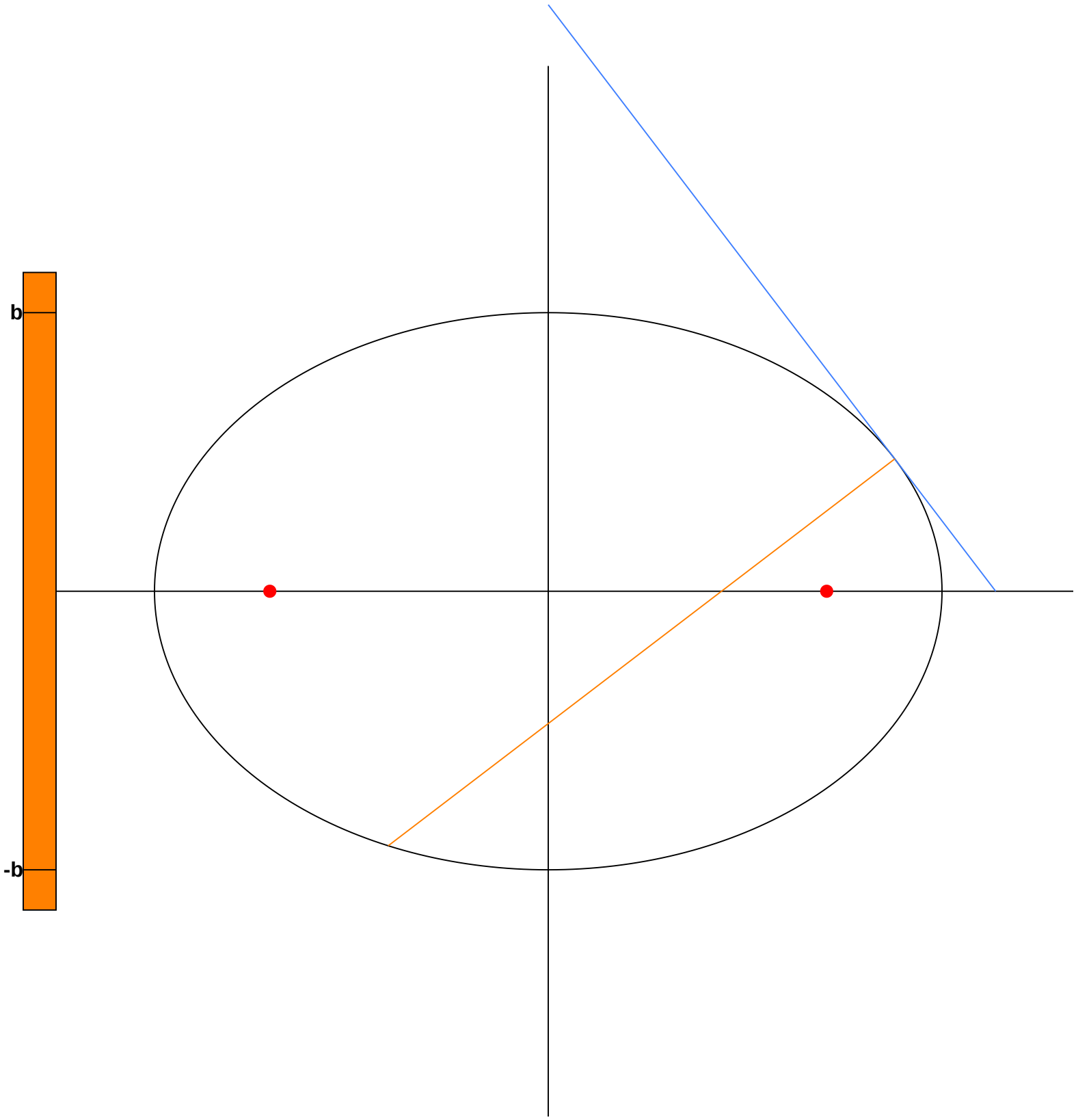
b
-b

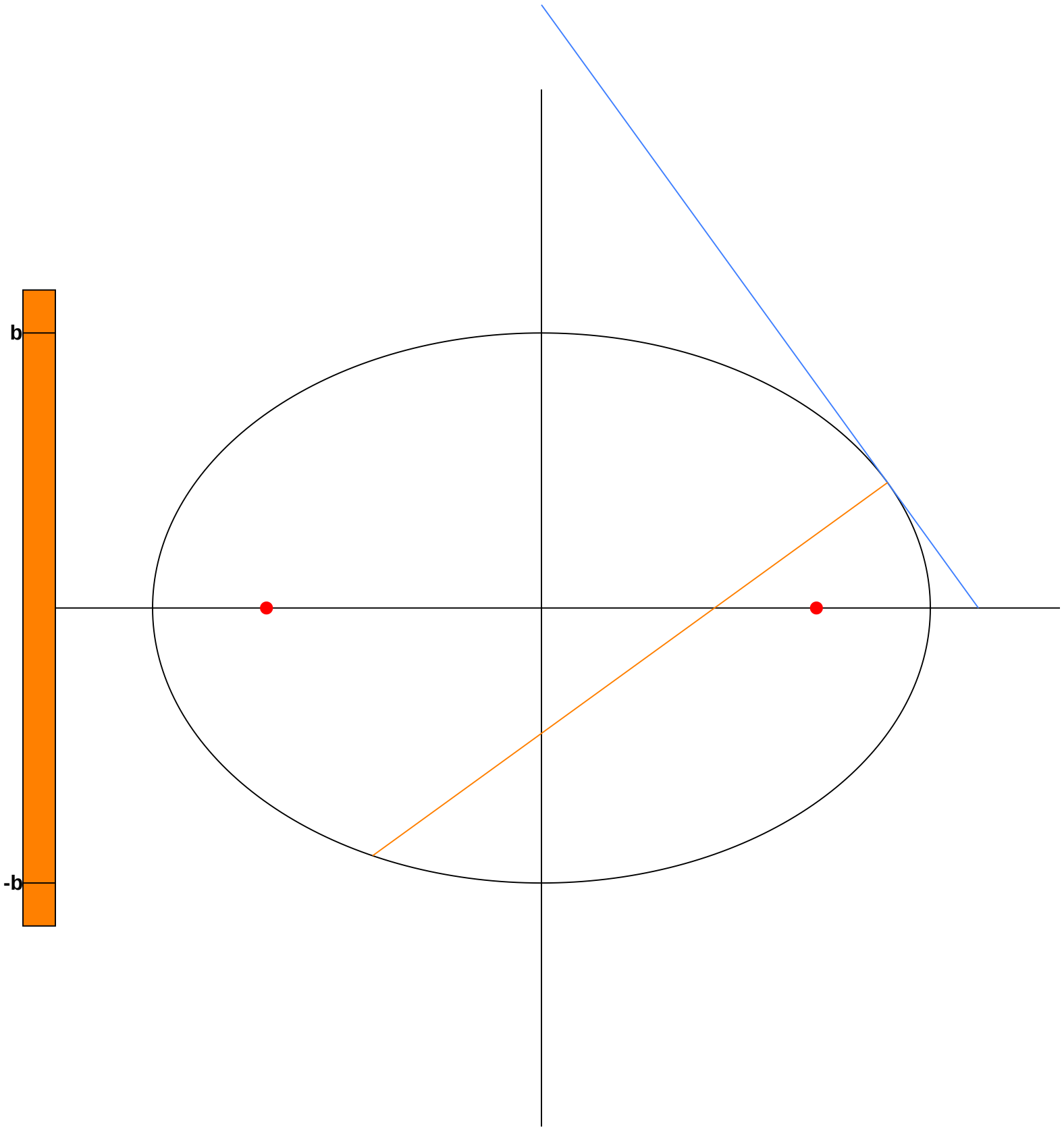
b
-b

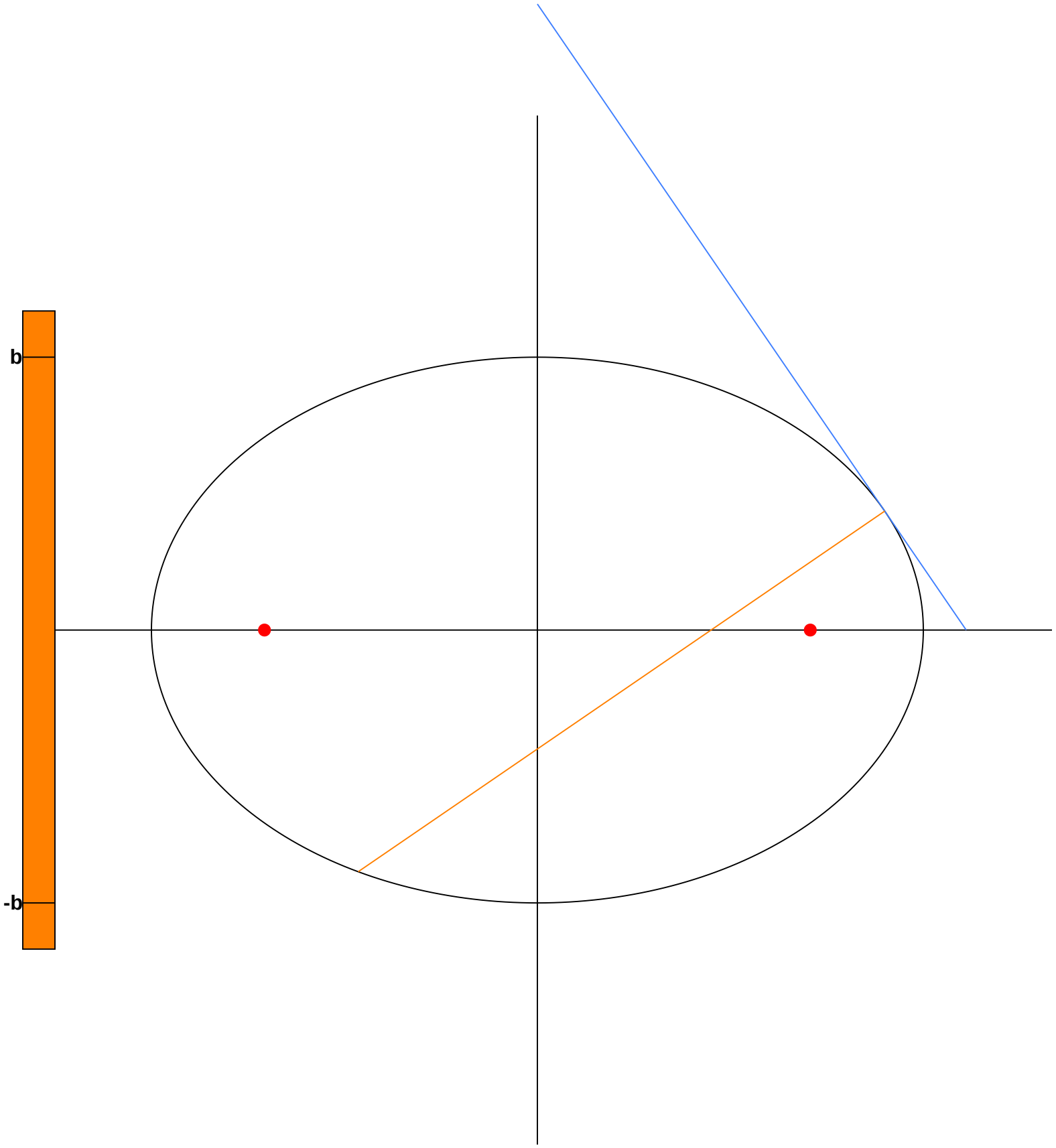
b
-b

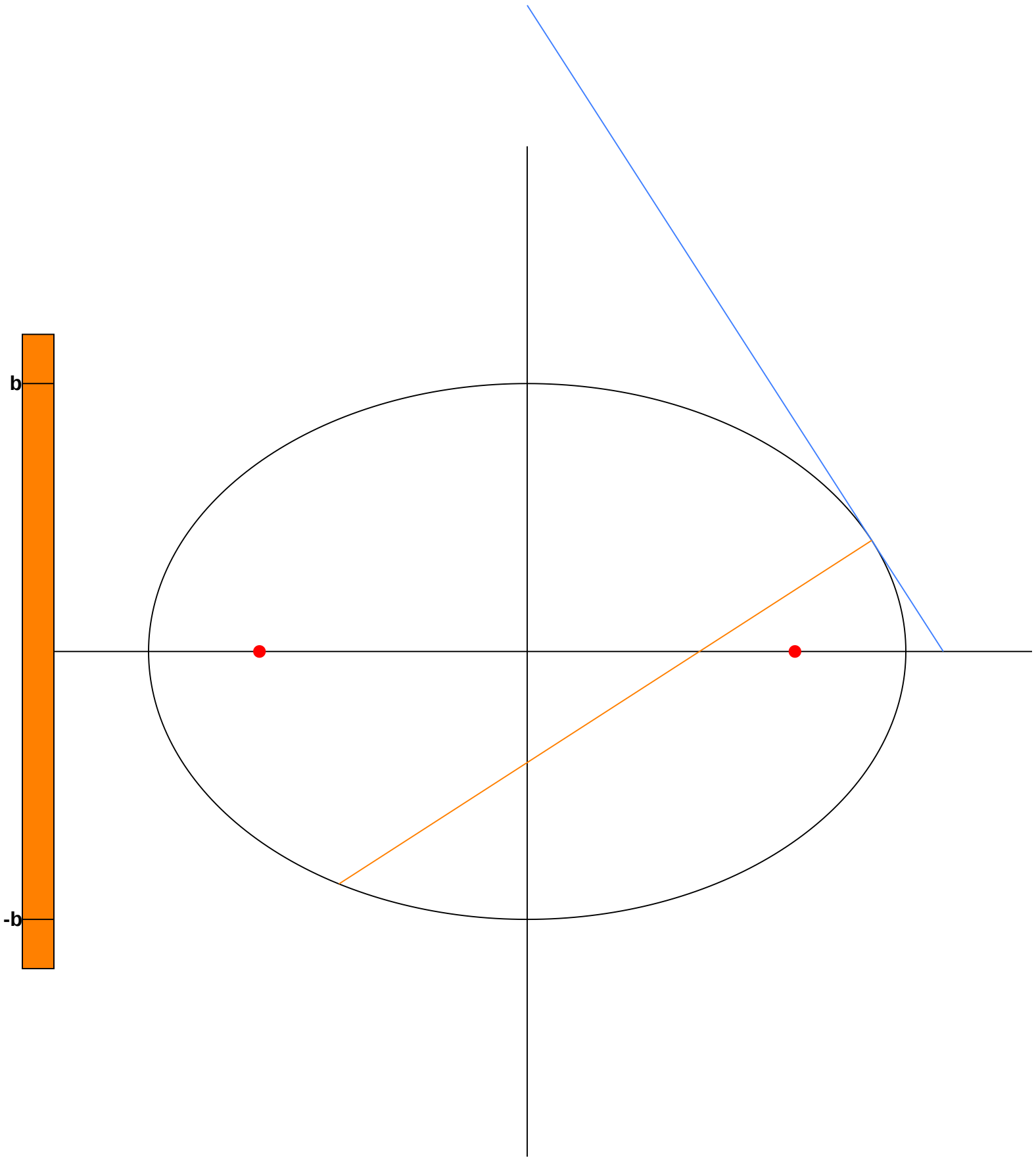
b
-b

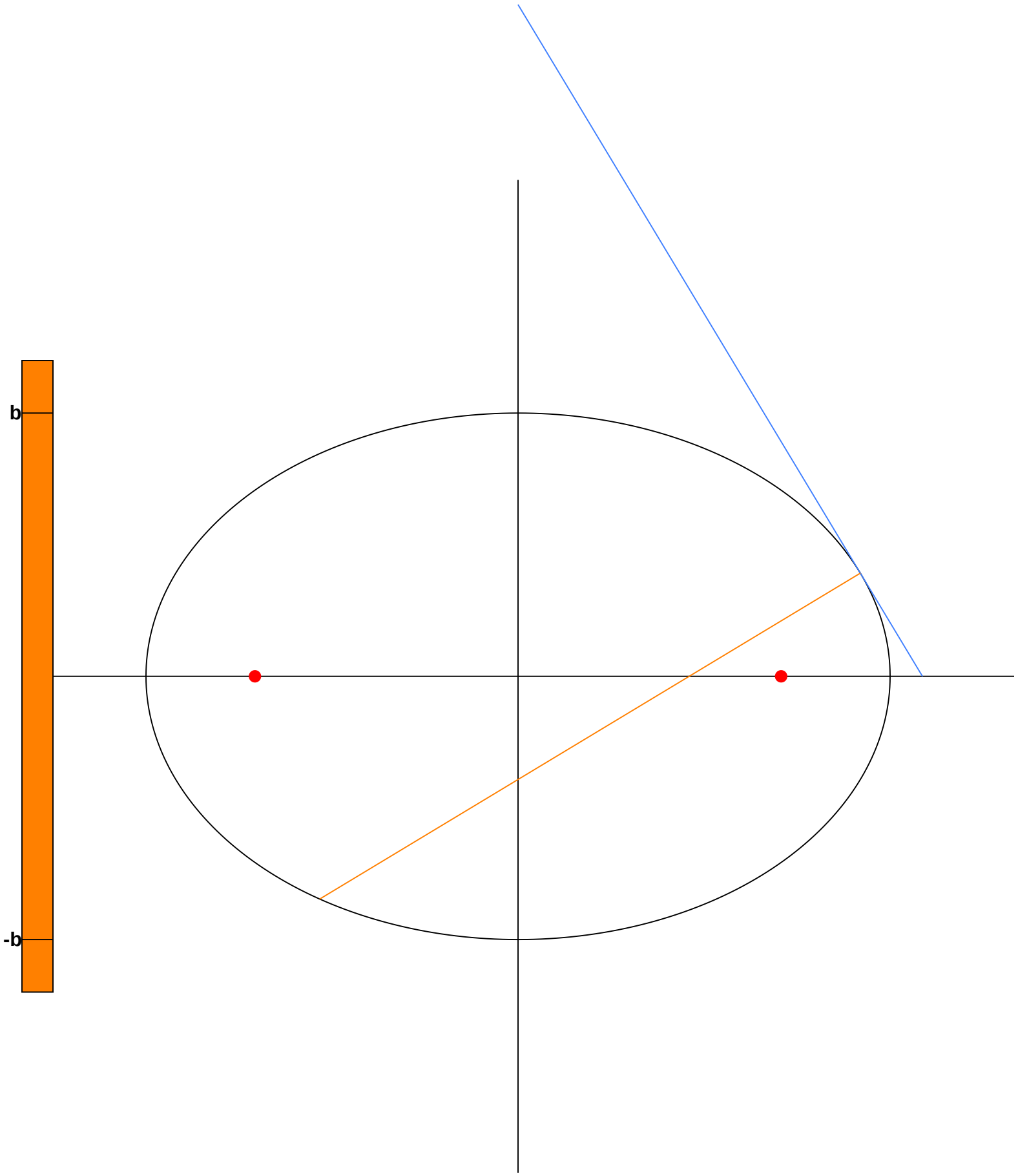
b
-b

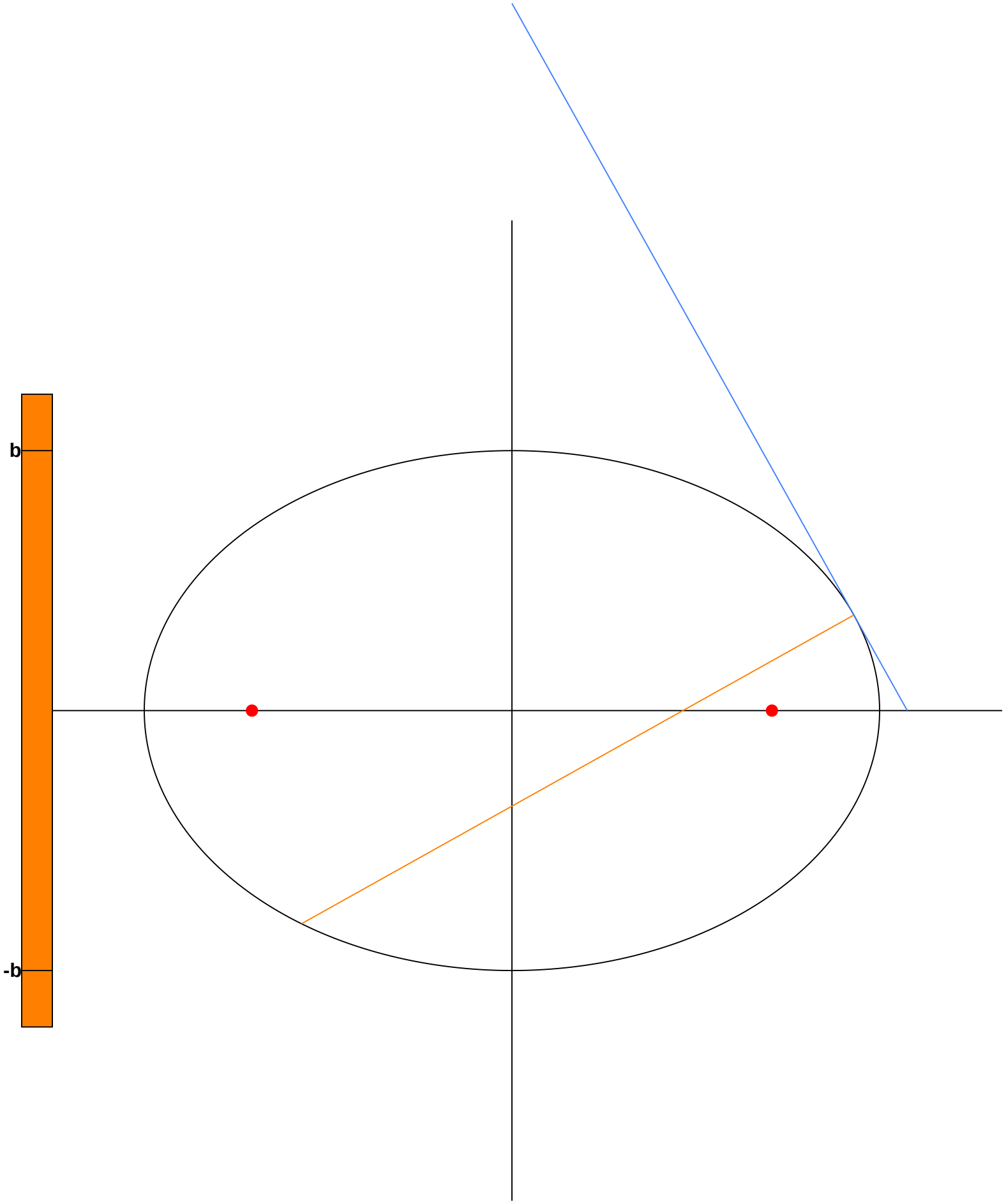
b
-b

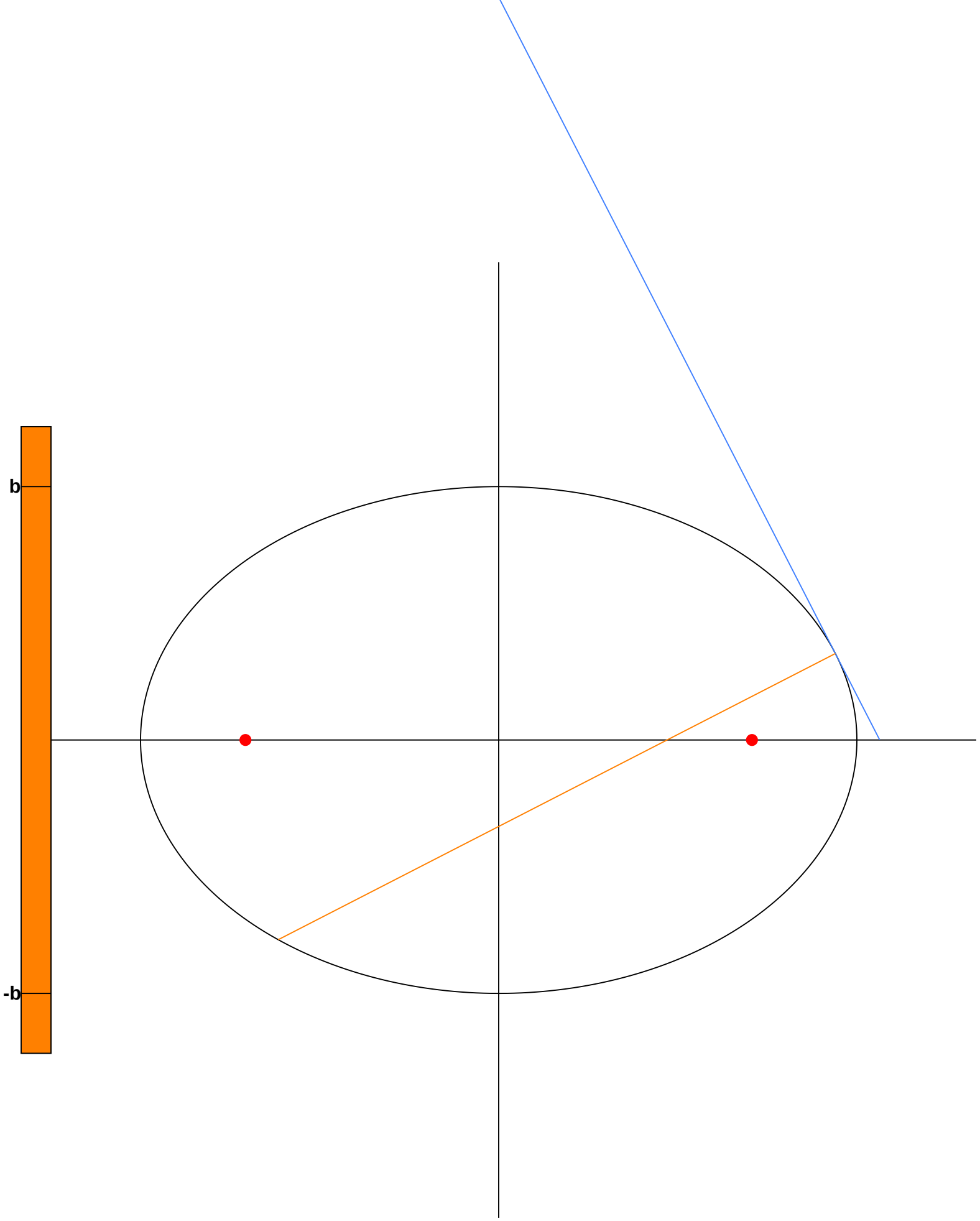
b
-b

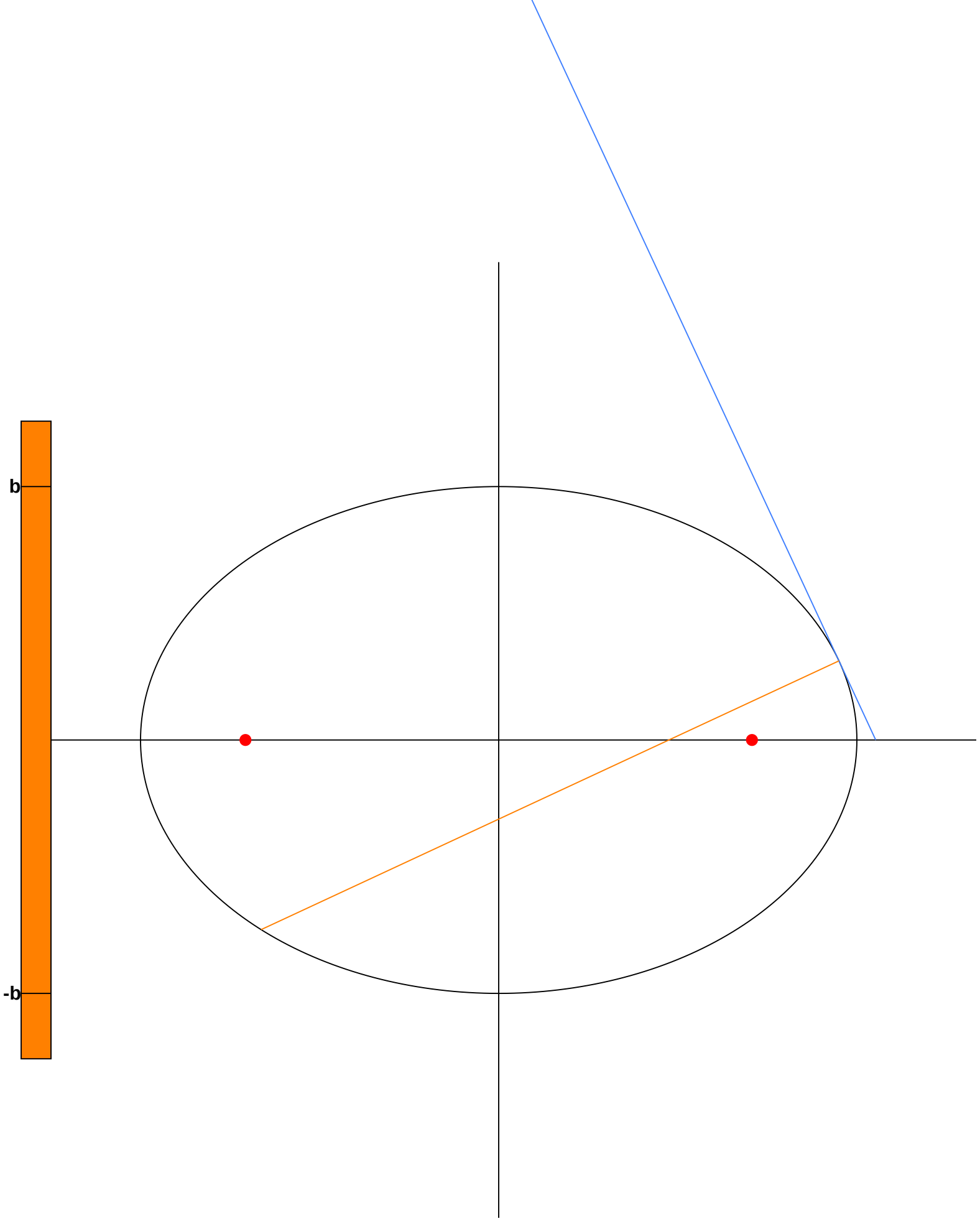
b
-b

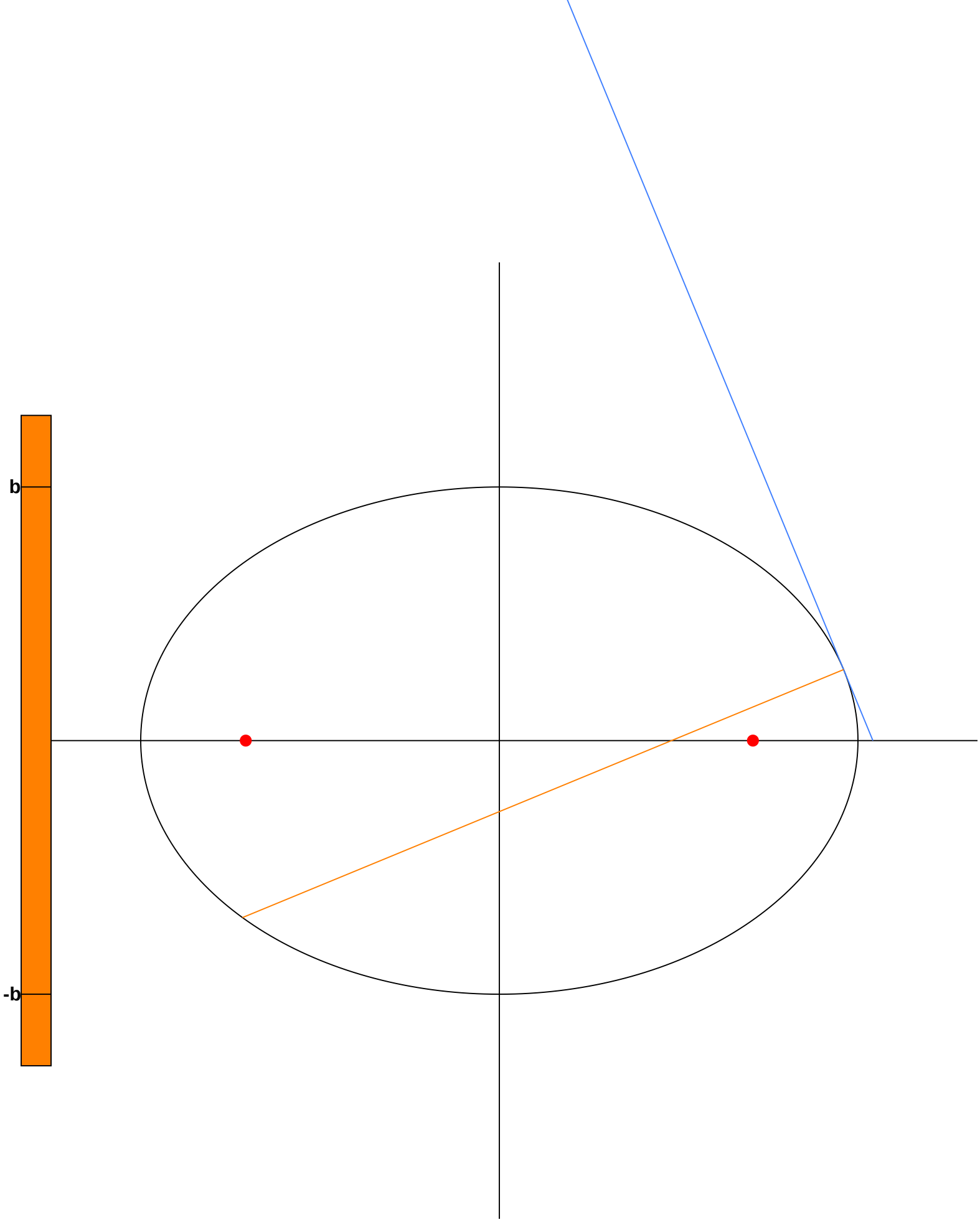
b
-b

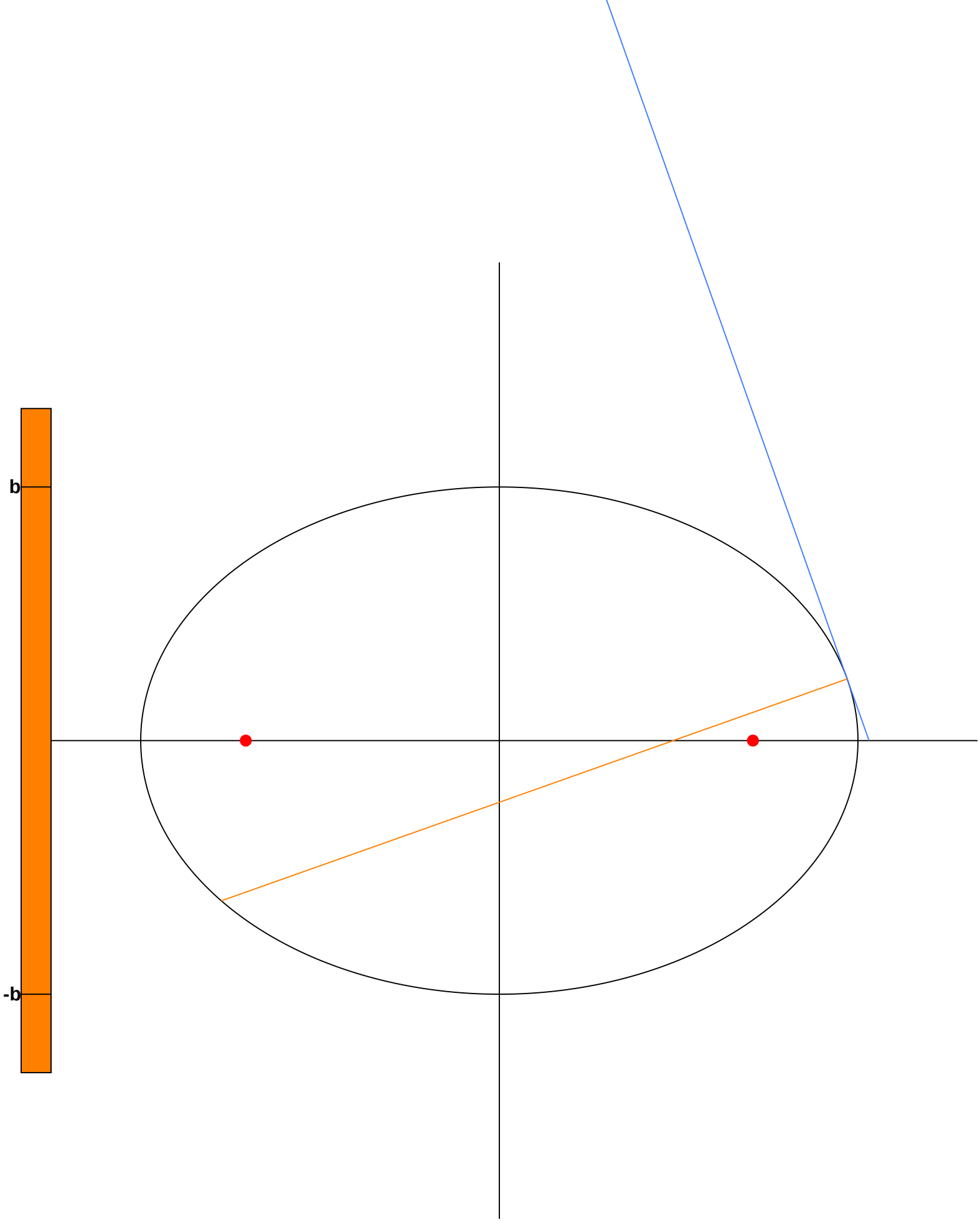
b
-b

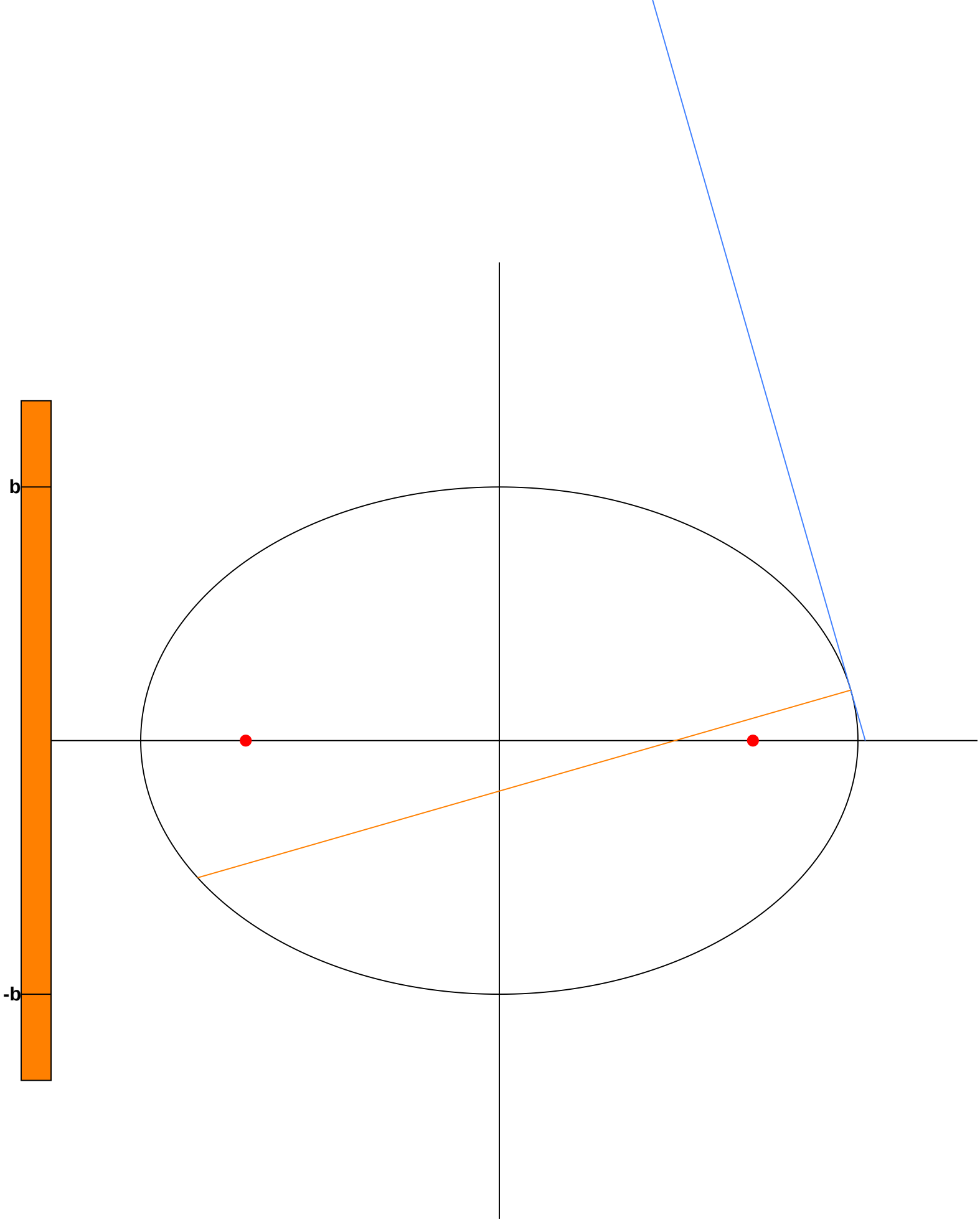
b
-b

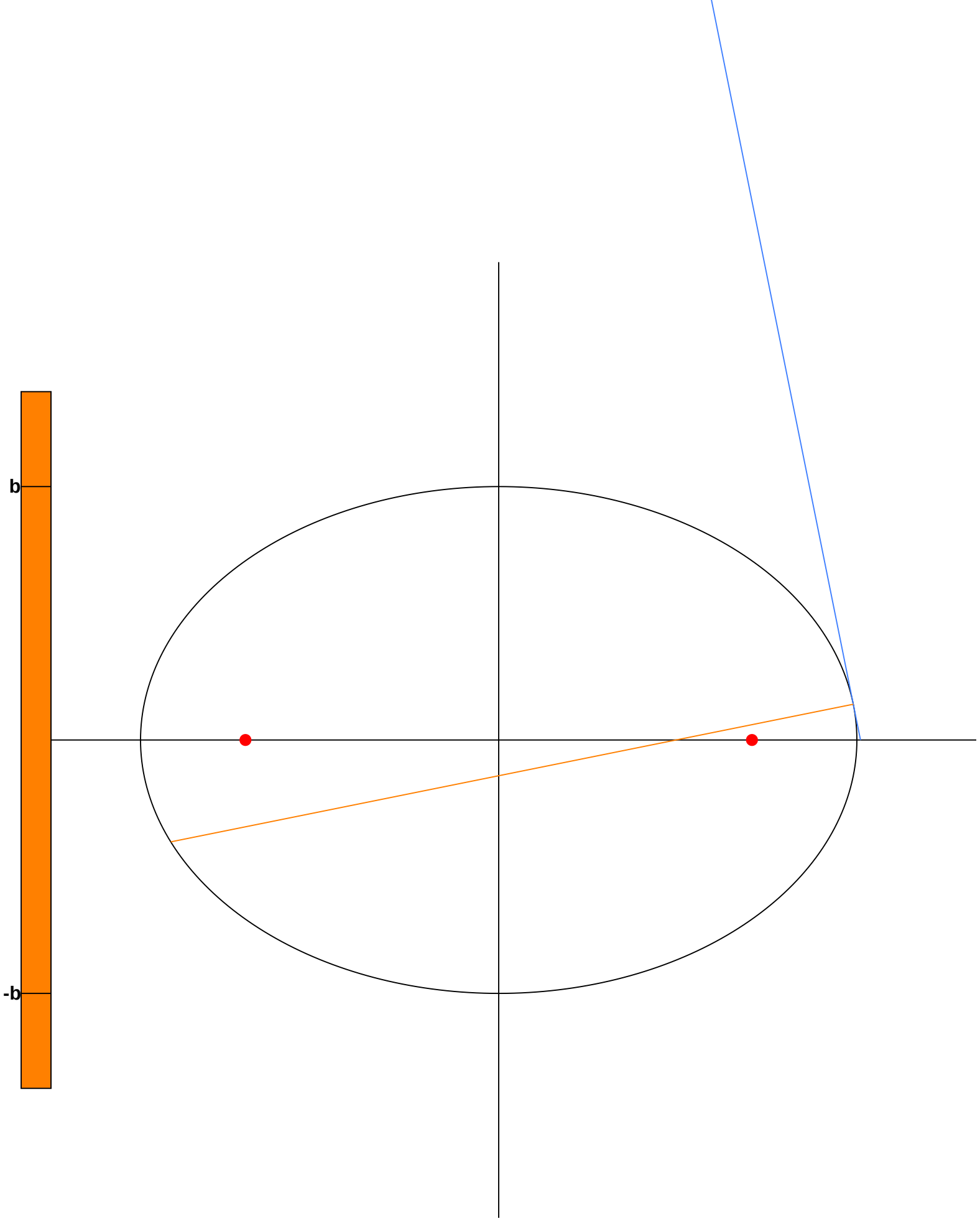
b
-b